Przełącznik kondensacji

Do wykrywania kondensacji na chłodzonych powierzchniach (np. chłodzonych belek). Z zestykiem przekaźnika do podłączenia do systemów sterowania i sygnalizacji lub do szeregowego połączenia z zaworem chłodzenia w celu odcinania przepływu zimnej wody bezpośrednio po wykryciu kondensacji. Obudowa IP65 / NEMA 4X.

## Przegląd typów

| Typ | Sygnał wyjściowy przekaźnika czujnika kondensacji | Dodatkowe funkcje | Długość kabla |
|---|---|---|---|
| 22HH-100X | Przełączanie | Czujnik zewnętrzny | 2 m |

## Dane techniczne

| | | |
|---|---|---|
| **Dane elektryczne** | Napięcie znamionowe | AC/DC 24 V |
| | Zakres roboczy | AC 21.6...26.4 V / DC 13.5...26.4 V |
| | Pobór mocy AC | 1.6 VA |
| | Pobór mocy DC | 0.8 W |
| | Połączenie elektryczne | Wtykany blok zacisków sprężynowych maks. 2.5 $mm^2$ |
| | Wejście kablowe | Dławnica kablowa z odciążeniem kabla ø6...8 mm |
| **Dane funkcjonalne** | Czynnik | Woda |
| | Wskazówka dotycząca sygnału wyjściowego przekaźnika czujnika kondensacji | Styk przełączający, bezpotencjałowy<br>Maks. prąd przełączania 1 A @ 24 V<br>Min. prąd przełączający 5 mA @ 10 V |
| | Wskaźnik | LED, Zielony – zasilanie, OK<br>Czerwony - kondensacja |
| **Dane pomiarowe** | Wartości pomiarowe | Kondensacja |
| **Dane dotyczące bezpieczeństwa** | Klasa ochronności IEC/EN | III, Napięcie bezpieczne - niskie (SELV) |
| | Źródło zasilania UL | Class 2 Supply |
| | Kategoria ochronna obudowy IEC/EN | IP65 |
| | Stopień ochrony NEMA/UL | NEMA 4X |
| | Obudowa | UL Enclosure Type 4X |
| | Deklaracja zgodności UE | Oznakowanie CE |
| | Certyfikat IEC/EN | IEC/EN 60730-1 |
| | Norma jakości | ISO 9001 |
| | UL Approval | cULus acc. to UL60730-1A/-2-9/-2-13, CAN/CSA E60730-1/-2-9 |
| | Rodzaj czynności | Type 1.B |
| | Odporność na impulsy napięciowe - zasilanie | 0.8 kV |
| | Stopień zanieczyszczenia | 3 |
| | Wilgotność otoczenia | Maks. 95% wilgotność wzgl., brak kondesacji |
| | Temperatura otoczenia | -20...50°C [-4...122°F] |
| | Temperatura czynnika | -20...60°C [-4...140°F] |

## Dane techniczne

| | | |
|---|---|---|
| **Materiały** | Obudowa | Pokrywa: PC, przezroczysta<br>Spód: PC, pomarańczowy<br>Uszczelka: NBR70, czarna<br>Odporny na promieniowanie UV |
| | Przepust kablowy | PA6, czerń |

## Uwagi dotyczące bezpieczeństwa

Urządzenie to jest przeznaczone do stosowania w stacjonarnych instalacjach grzewczych, wentylacyjnych i klimatyzacyjnych. Nie wolno go stosować w innych obszarach zastosowania niż wymienione w dokumentacji. Wszelkie modyfikacje wymagają uzyskania uprzedniej aprobaty producenta. Urządzenie nie może być używane w sprzęcie, który w razie awarii może spowodować zagrożenie dla ludzi, zwierząt lub mienia.

Przed przystąpieniem do prac montażowych upewnić się, czy zostało odłączone zasilanie. Produktu nie wolno podłączać do sprzętu, który jest podłączony do zasilania!

Prace montażowe muszą być wykonywane przez osoby o odpowiednich uprawnieniach. Trzeba przestrzegać wszystkich mających zastosowanie norm i przepisów dotyczących instalowania i montażu.

Urządzenie zawiera elementy elektryczne i elektroniczne. Nie wolno go wyrzucać z odpadami komunalnymi. Ze zużytym lub uszkodzonym urządzeniem trzeba postępować zgodnie z obowiązującymi przepisami dotyczącymi utylizacji odpadów.

## Uwagi

**Ogólne uwagi dotyczące czujników**

Największe błędy pomiarowe występują przy granicach zakresu pomiarowego, dlatego przetworniki pomiarowe powinny zawsze pracować w pobliżu środka zakresu pomiarowego. Układy elektroniczne przetwornika powinny pracować przy stałej temperaturze otoczenia. Przetworniki muszą pracować przy stałej wartości napięcia zasilania (± 0,2 V). Instalacja elektryczna musi być zabezpieczona przed powstawaniem przepięć spowodowanych załączaniem/wyłączaniem zasilania.

**Uwaga dotycząca pomiarów na powierzchni**

Na wynik pomiaru temperatury, wilgotności lub kondensacji na powierzchni wpływa zarówno temperatura powierzchni, jak i temperatura powietrza w otoczeniu. Wpływ temperatury powietrza w otoczeniu na pomiary na powierzchni rurociągu można zminimalizować stosując pastę przewodzącą ciepło.

## Części zawarte w zestawie

| Opis | Typ |
|---|---|
| Płyta montażowa Obudowa S | A-22D-A09 |
| Pasta przewodząca ciepło | A-22P-A44 |
| Śruby | |
| Kołki rozporowe | |
| Obejma kablowa | |

## Akcesoria

**Akcesoria opcjonalne**

| Opis | Typ |
|---|---|
| Adapter przyłącza flex conduit, M20x1.5, do dławnicy kablowej 1x 6 mm, Wielopak 10 szt. | A-22G-A01.1 |

## Schemat połączeń

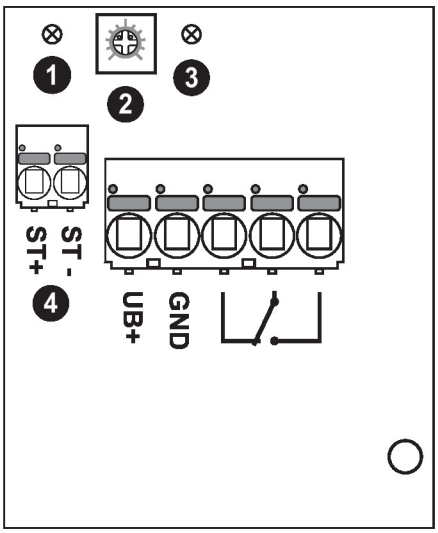


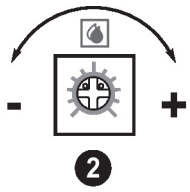


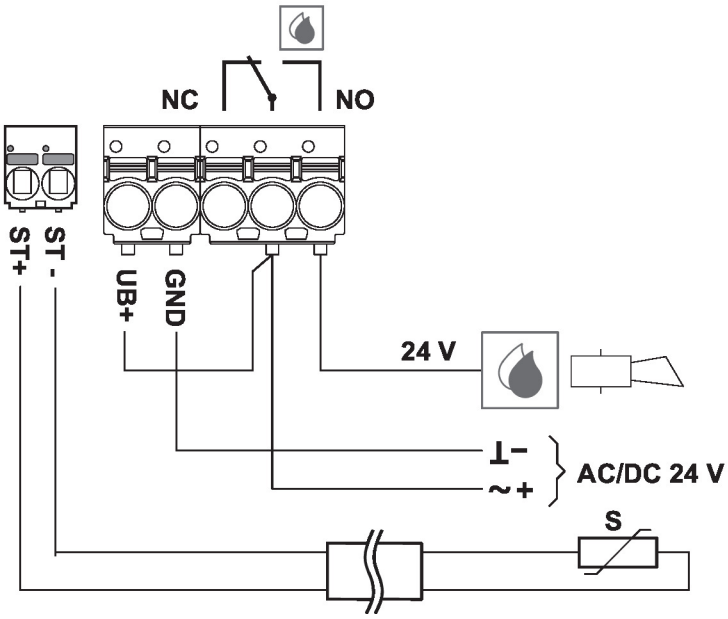


① Czerwony wskaźnik LED: kondensacja
② Przestawianie czułości
+ mniejsza czułość
- większa czułość
③ Zielony wskaźnik LED: zasilanie OK
④ Do zewnętrznego czujnika kondensacji

## Wymiary

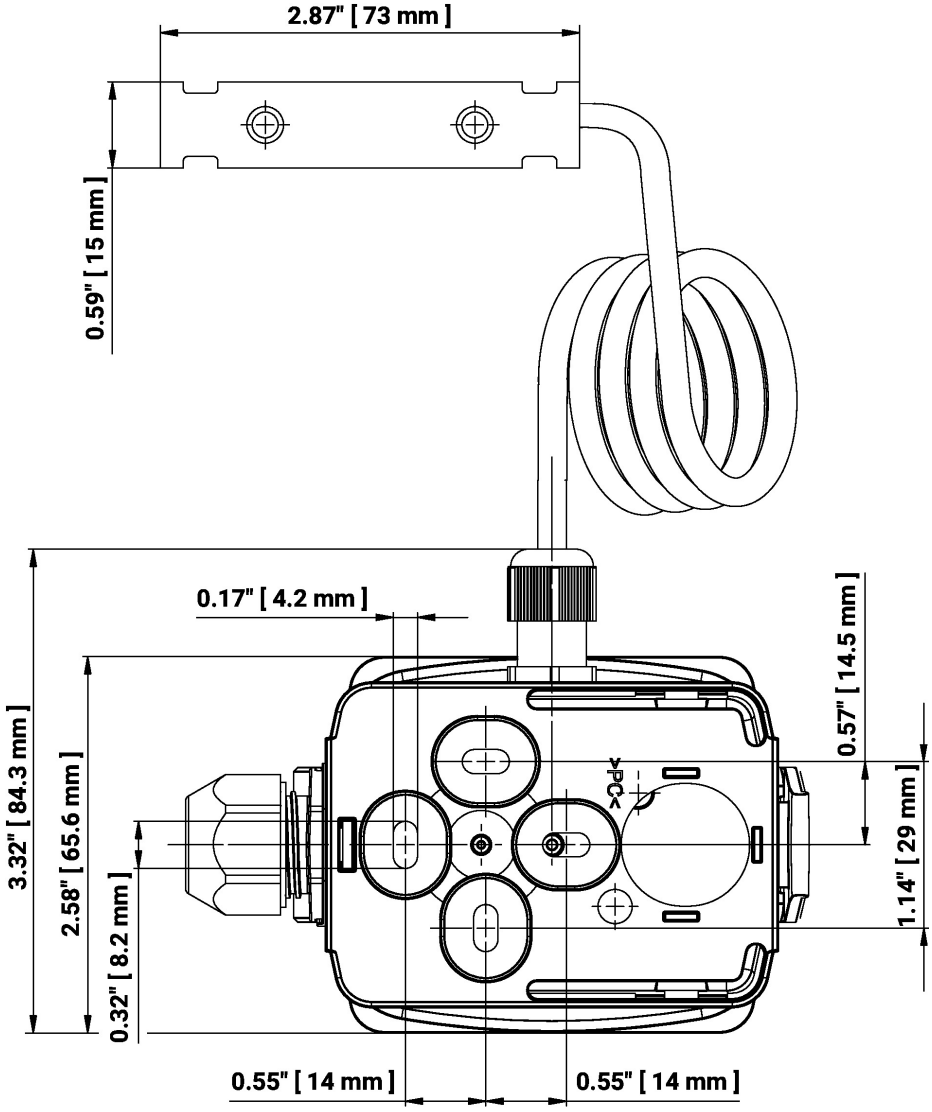


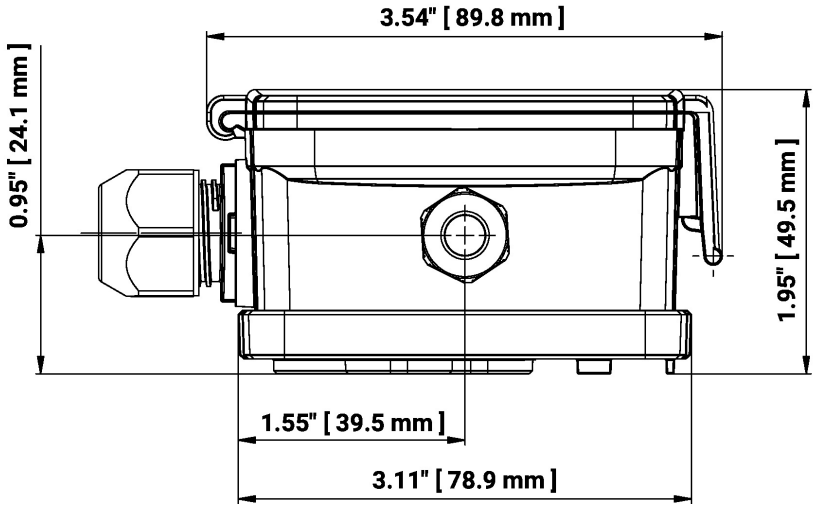


| Typ | Masa |
|---|---|
| 22HH-100X | 0.20 kg |

## Dodatkowa dokumentacja

- Instrukcje montażu