Wyłącznik różnicowoprądowy

Do wykrywania wycieków cieczy. Przeznaczony do realizacji funkcji alarmowych, sterowniczych i monitorowania pojemników, podłóg podniesionych, sufitów podwieszanych lub pomieszczeń w celu ich ochrony przed zalaniem. Z zestykiem przełącznym przekaźnika do sterowania systemami sterowania i sygnalizacji lub do szeregowego połączenia z zaworem w celu odcinania przepływu zimnej wody bezpośrednio po wykryciu przepływu wody. Resetowanie odbywa się automatycznie po wyschnięciu styków. Obudowa IP65 / NEMA 4X.

Przegląd typów

Typ	Zestyk przełączny	Dodatkowe funkcje
22HL-10	SPDT	Automatyczne kasowanie

Dane techniczne

Dane elektryczne	Napięcie znamionowe	AC/DC 24 V
	Zakres roboczy	AC 21.6...26.4 V / DC 13.5...26.4 V
	Pobór mocy AC	1.5 VA
	Pobór mocy DC	0.6 W
	Połączenie elektryczne	Wtykany blok zacisków sprężynowych maks. 2.5 mm^2
	Wejście kablowe	Dławnica kablowa z odciążeniem kabla ø6...8 mm
Dane funkcjonalne	Czynnik	Woda Mieszanina wody i glikolu do 50/50
	Sygnał wyjściowy przekaźnika detektora wycieku Uwaga	SPDT, bezpotencjałowy Maks. prąd przełączania 1 A @ 24 V Min. prąd przełączający 5 mA @ 10 V
	Wskaźnik	LED, Zielony – zasilanie, OK Czerwony - kondensacja
	Rodzaj wyświetlacza	LED
Dane pomiarowe	Wartości pomiarowe	Przewodność
	Progi przełączania	≈10 µS
Dane dotyczące bezpieczeństwa	Klasa ochronności IEC/EN	III, Napięcie bezpieczne - niskie (SELV)
	Kategoria ochronna obudowy IEC/EN	IP65
	Stopień ochrony NEMA/UL	NEMA 4
	Deklaracja zgodności UE	Oznakowanie CE
	Certyfikat IEC/EN	IEC/EN 60730-1
	Norma jakości	ISO 9001
	Rodzaj czynności	Type 1.B
	Odporność na impulsy napięciowe - zasilanie	0.8 kV
	Stopień zanieczyszczenia	3
	Wilgotność otoczenia	Maks. 95% wilgotność wzgl., brak kondesacji
	Temperatura otoczenia	-10...50°C [14...122°F]
	Temperatura czynnika	-20...70°C [-4...158°F]
Materiały	Obudowa	Pokrywa: PC, przezroczysta Spód: PC, pomarańczowy Uszczelka: NBR70, czarna Odporny na promieniowanie UV

Dane techniczne

Materiały	Przepust kablowy	PA6, czerń

Uwagi dotyczące bezpieczeństwa

Urządzenie to jest przeznaczone do stosowania w stacjonarnych instalacjach grzewczych, wentylacyjnych i klimatyzacyjnych. Nie wolno go stosować w innych obszarach zastosowania niż wymienione w dokumentacji. Wszelkie modyfikacje wymagają uzyskania uprzedniej aprobaty producenta. Urządzenie nie może być używane w sprzęcie, który w razie awarii może spowodować zagrożenie dla ludzi, zwierząt lub mienia.

Przed przystąpieniem do prac montażowych upewnić się, czy zostało odłączone zasilanie. Produktu nie wolno podłączać do sprzętu, który jest podłączony do zasilania!

Prace montażowe muszą być wykonywane przez osoby o odpowiednich uprawnieniach. Trzeba przestrzegać wszystkich mających zastosowanie norm i przepisów dotyczących instalowania i montażu.

Urządzenie zawiera elementy elektryczne i elektroniczne. Nie wolno go wyrzucać z odpadami komunalnymi. Ze zużytym lub uszkodzonym urządzeniem trzeba postępować zgodnie z obowiązującymi przepisami dotyczącymi utylizacji odpadów.

Uwagi

Ogólne uwagi dotyczące czujników

Największe błędy pomiarowe występują przy granicach zakresu pomiarowego, dlatego przetworniki pomiarowe powinny zawsze pracować w pobliżu środka zakresu pomiarowego. Układy elektroniczne przetwornika powinny pracować przy stałej temperaturze otoczenia. Przetworniki muszą pracować przy stałej wartości napięcia zasilania (± 0,2 V). Instalacja elektryczna musi być zabezpieczona przed powstawaniem przepięć spowodowanych załączaniem/wyłączaniem zasilania.

Uwaga dotycząca pomiarów na powierzchni

Na wynik pomiaru temperatury, wilgotności lub kondensacji na powierzchni wpływa zarówno temperatura powierzchni, jak i temperatura powietrza w otoczeniu. Wpływ temperatury powietrza w otoczeniu na pomiary na powierzchni rurociągu można zminimalizować stosując pastę przewodzącą ciepło.

Części zawarte w zestawie

Obejma kablowa
Samoprzylepne gniazdo montażowe
Kołki rozporowe
Śruby

Akcesoria

Akcesoria opcjonalne

Opis	Typ
Adapter przyłącza flex conduit, M20x1.5, do dławnicy kablowej 1x 6 mm, Wielopak 10 szt.	A-22G-A01.1

Schemat połączeń

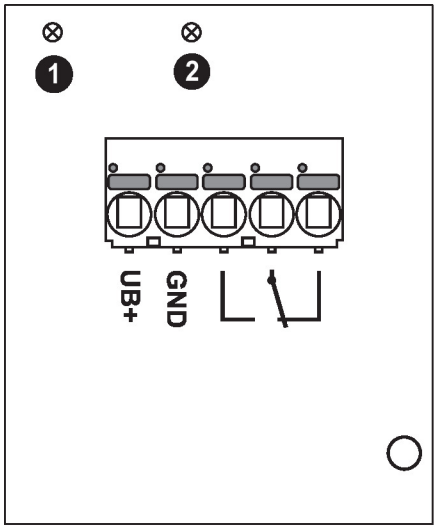

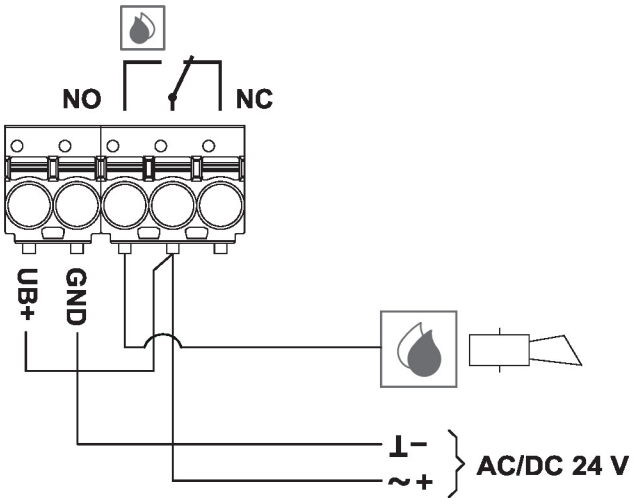

① Zielony wskaźnik LED: zasilanie OK
② Czerwony wskaźnik LED: wyciek

Wymiary

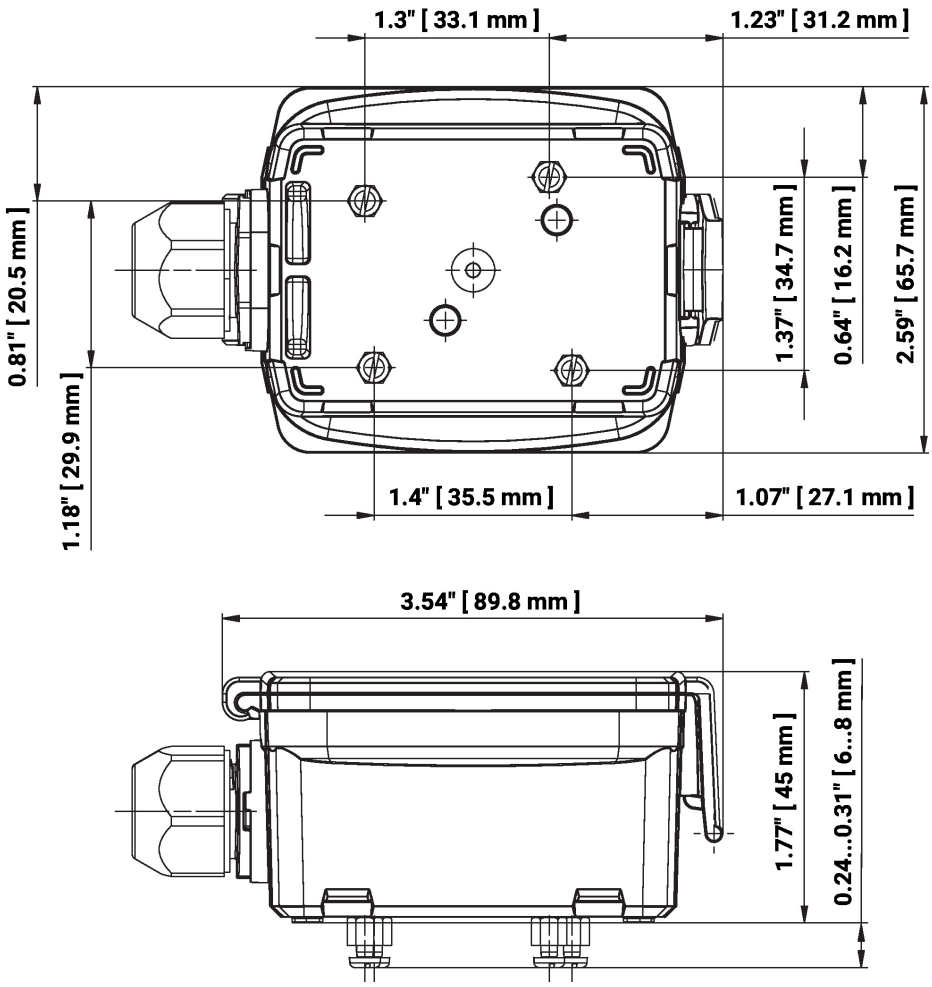

Typ	Masa
22HL-10	0.12 kg

Dodatkowa dokumentacja

- Instrukcje montażu