Siłownik o małym skoku do zaworów grzybkowych o małym skoku firmy Siemens, przeznaczonych do instalacji grzewczych, wentylacyjnych i klimatyzacyjnych

- Siła przesuwu 500 N
- Napięcie znamionowe AC 24 V
- Sterowanie 3-punktowe
- Skok 5.5 mm

Zdjęcie może odbiegać od rzeczywistego wyglądu produktu

Dane techniczne

Dane elektryczne	Napięcie znamionowe	AC 24 V
	Częstotliwość napięcia znamionowego	50/60 Hz
	Zakres roboczy	AC 19.2...28.8 V
	Pobór mocy - praca	1.5 W
	Moc znamionowa	1.5 VA
	Przyłącze zasilania / sterowania	Zaciski 4 mm² (kabel ø6...8 mm, 3-żyłowy)
	Praca równoległa	Nie
Dane funkcjonalne	Siła przesuwu - silnik	500 N
	Ręczne przestawianie	wysprzęglenie przekładni tymczasowe i stałe pokrętłem na obudowie
	Skok	5.5 mm
	Mocowanie siłownika	G 3/4"
	Czas ruchu - silnik	140 s / 5.5 mm
	Sound power level motor	35 dB(A)
	Duty cycle value	75% (= czas aktywności 140 s / czas pracy 187 s)
	Wskaźnik położenia	Odwracalna płytka ze skalą
Dane dotyczące bezpieczeństwa	Klasa ochronności IEC/EN	III, Napięcie bezpieczne - niskie (SELV)
	Kategoria ochronna obudowy IEC/EN	IP40
	Kompatybilność elektromagnetyczna	Oznakowanie CE zgodnie z 2014/30/WE
	Rodzaj czynności	Type 1
	Odporność na impulsy napięciowe - zasilanie / sterowanie	0.8 kV
	Stopień zanieczyszczenia	3
	Wilgotność otoczenia	Maks. 95% wilgotność wzgl., brak kondesacji
	Temperatura otoczenia	0...50°C [32...122°F]
	Temperatura przechowywania	-30...80°C [-22...176°F]
	Kategoria dokumentu	bezobsługowy
Masa	Masa	0.38 kg

Uwagi dotyczące bezpieczeństwa

- Urządzenie jest przeznaczone do stosowania w stacjonarnych systemach grzewczych, wentylacyjnych i klimatyzacyjnych. Nie wolno go stosować w dziedzinach innych niż wymienione w dokumentacji, w szczególności nie może być stosowane w samolotach, ani innych środkach transportu powietrznego.
- Prace montażowe muszą być wykonywane przez osoby o odpowiednich uprawnieniach. Trzeba przestrzegać wszystkich mających zastosowanie norm i przepisów dotyczących instalowania i montażu.
- Siłownik wymaga zabezpieczenia przed wilgocią. Nie nadaje się do zastosowań na zewnątrz budynków.
- Użytkownik nie może ani wymieniać, ani naprawiać żadnych elementów urządzenia.
- Urządzenie zawiera elementy elektryczne i elektroniczne. Nie wolno go wyrzucać z odpadami komunalnymi. Ze zużytym lub uszkodzonym urządzeniem trzeba postępować zgodnie z obowiązującymi przepisami dotyczącymi utylizacji odpadów.
- Prawidłowe działanie odciążenia kabla trzeba sprawdzić w obudowie siłownika.

Cechy produktu

Łatwy montaż bezpośredni
Montaż bezpośrednio na zaworze przy użyciu jednej nakrętki radełkowanej.

Przestawianie ręczne
Możliwe jest przestawianie ręczne przy użyciu dźwigni. Tymczasowe wysprzęglenie przekładni po wciśnięciu pokrętła. Trwałe wysprzęglenie po wciśnięciu i jednoczesnym obróceniu pokrętła w prawo o 90°.

Wysoka niezawodność działania
Siłownik jest zabezpieczony przed przeciążeniem i zatrzymuje się automatyczne po dojściu do ogranicznika.

Akcesoria

Akcesoria elektryczne

Opis	Typ
Styk pomocniczy 1x SPDT do siłowników HT ze sterowaniem 3-punktowym z zaciskami śrubowymi	SNR2

Instalacja elektryczna

Zasilanie poprzez transformator bezpieczeństwa.

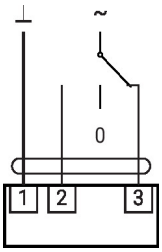

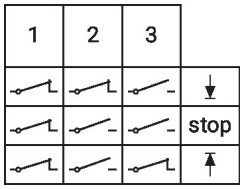
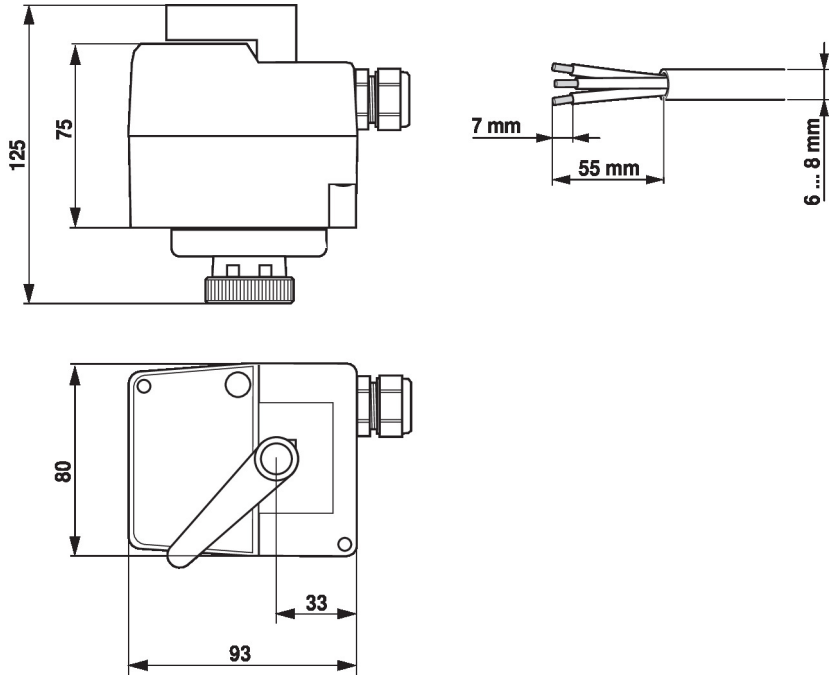
Wymiary