70728-00001.C

CM24-.. / CM24-T-.. / CM230-.. / CM24-SR-.. / CM24-SR-T-.. / CM24K-T-.. / CM24-SX-..

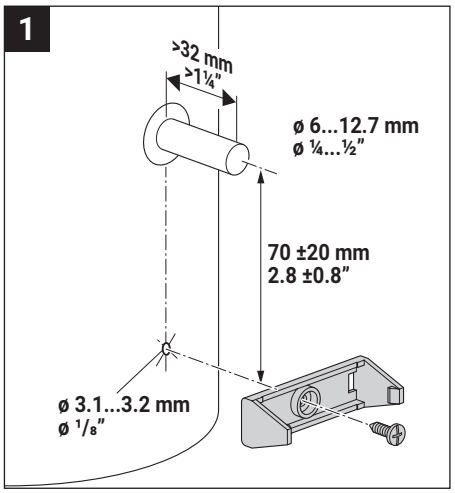

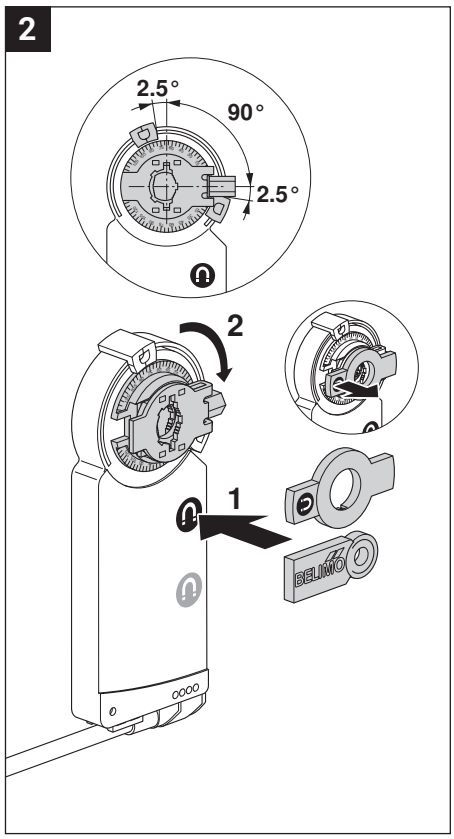

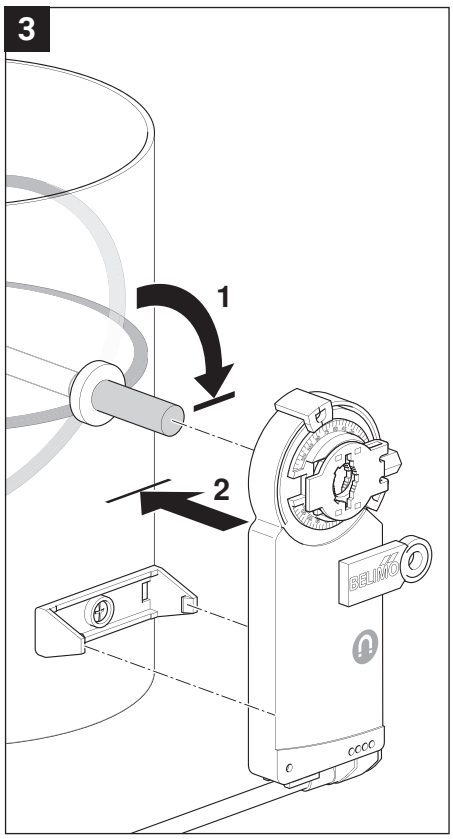

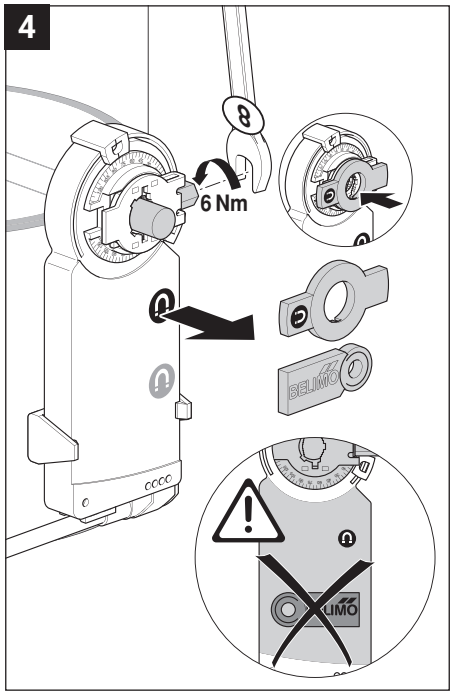

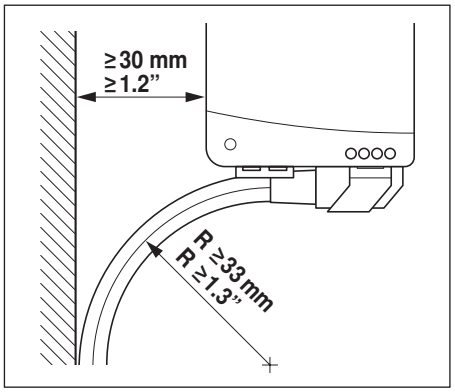

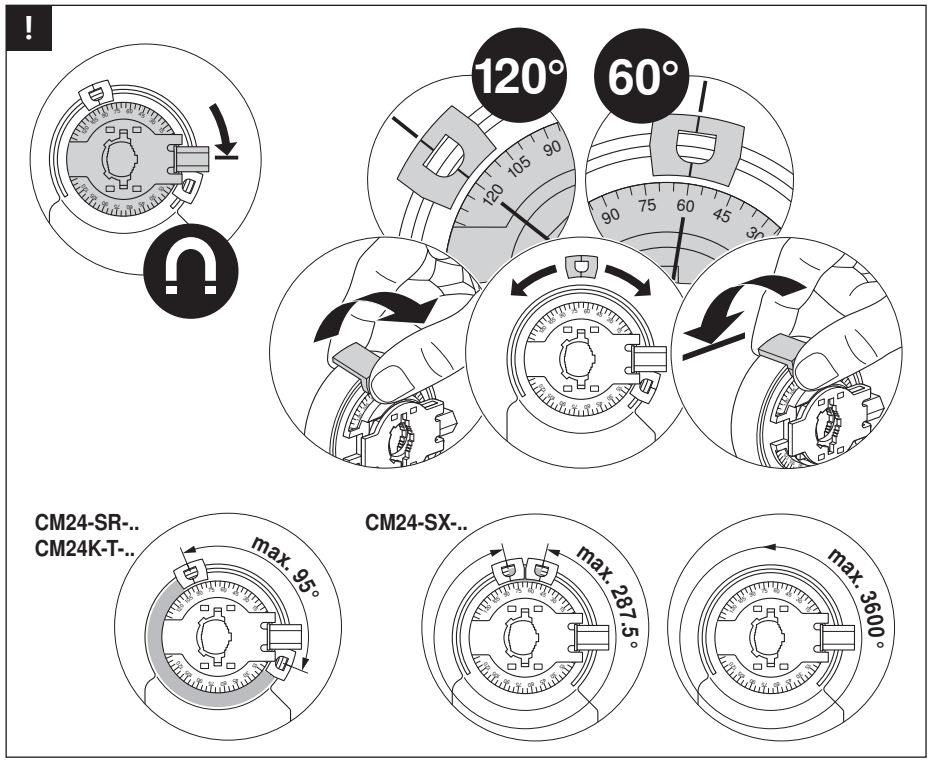

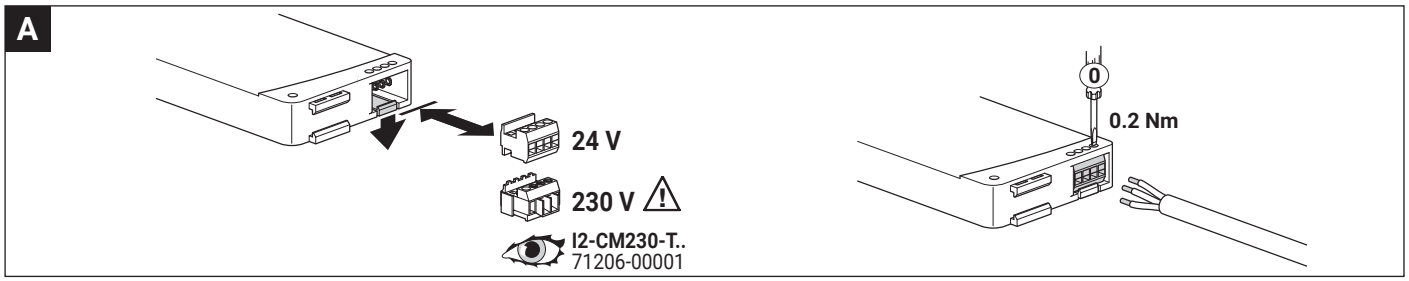

CM24-F-.. / CM24-F-T-.. / CM230-F-.. / CM24-SR-F-.. / CM24-SR-F-T-.. / CM24K-F-T-..

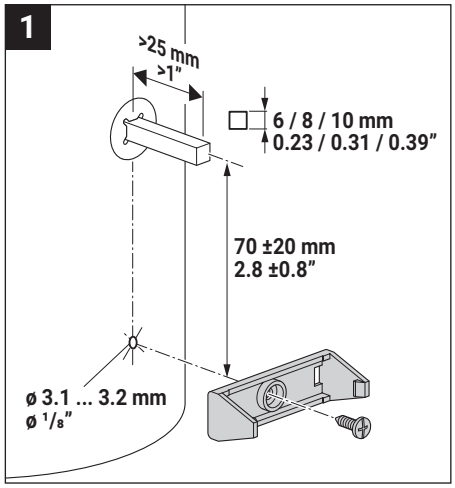

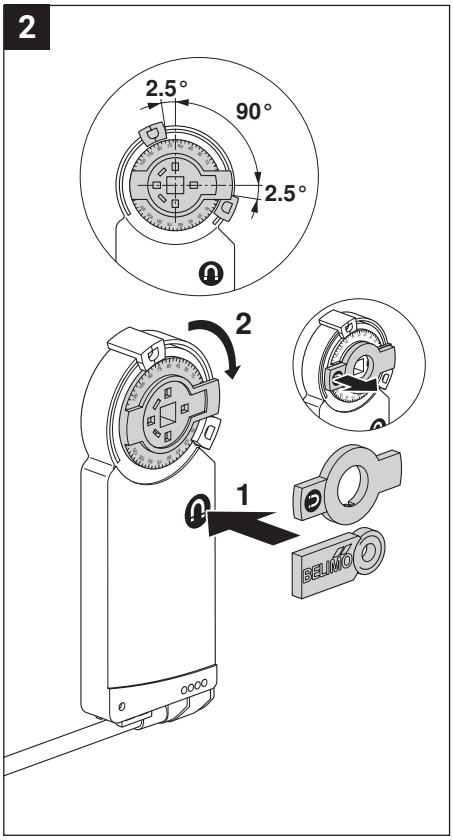

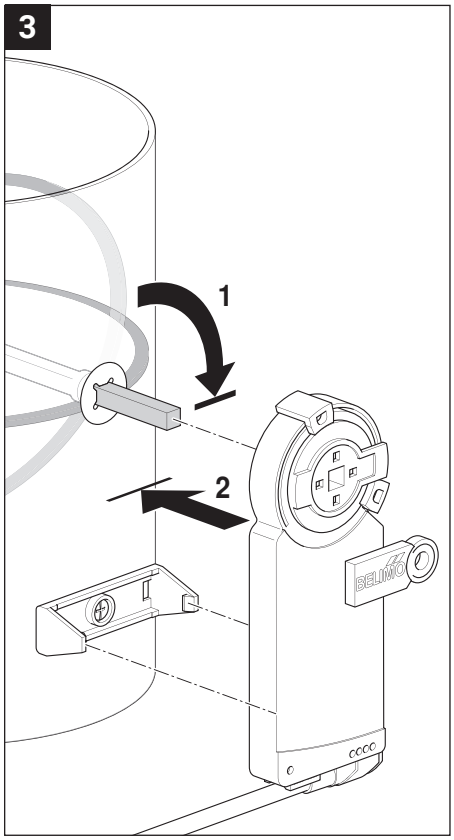

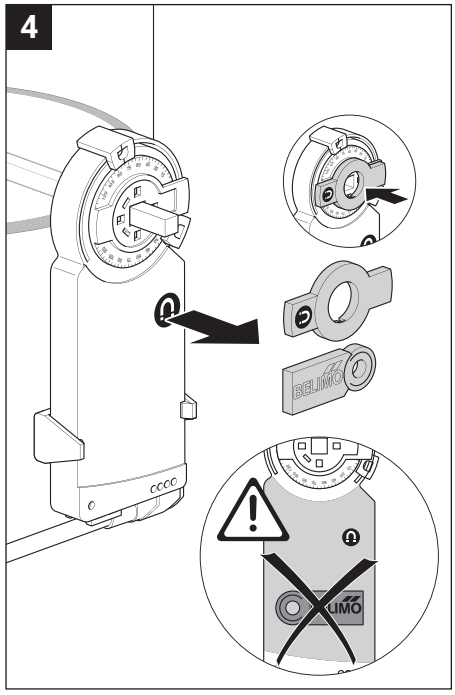

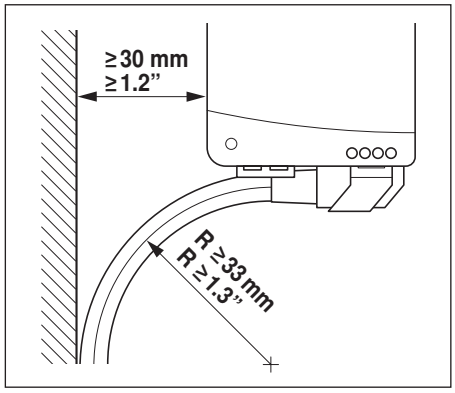

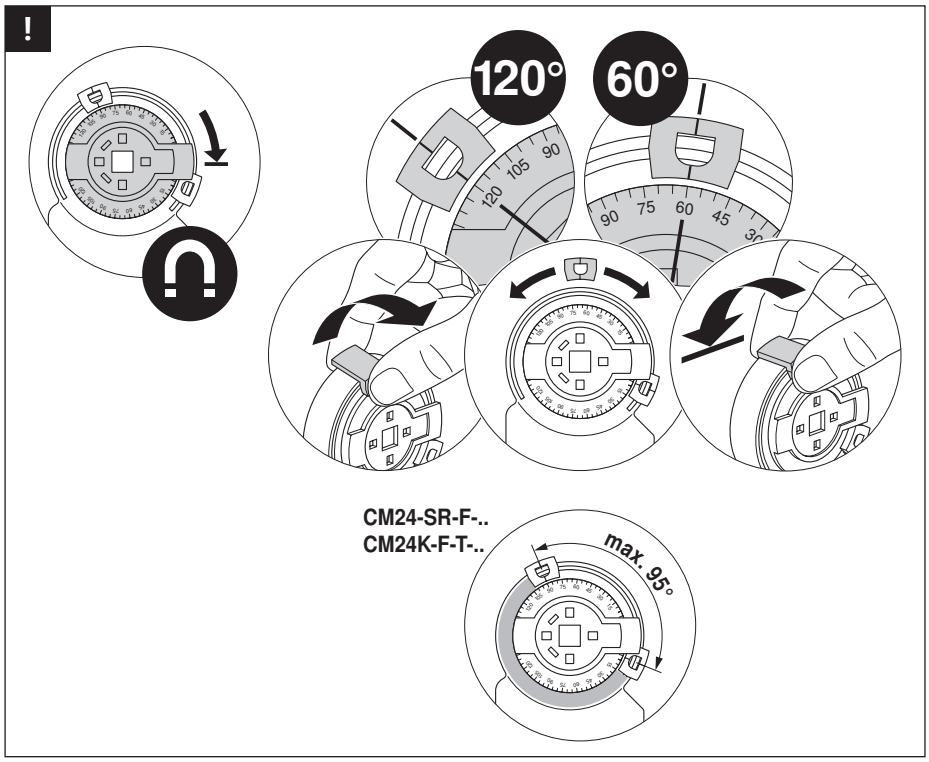

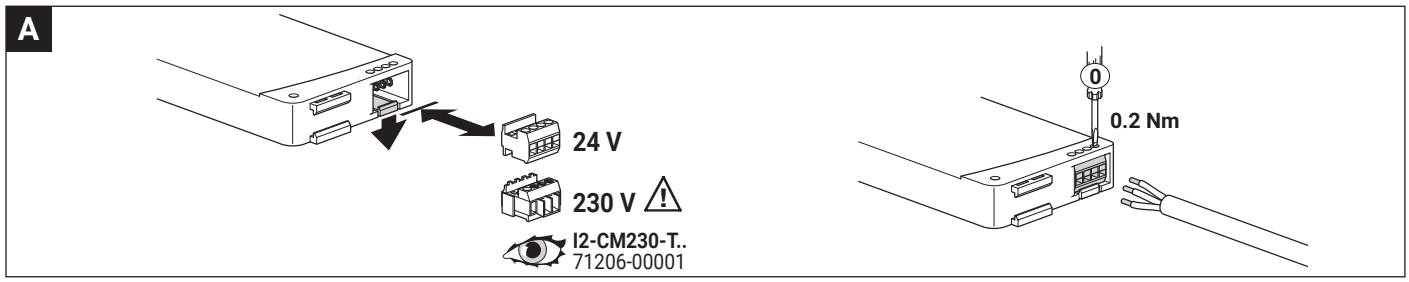

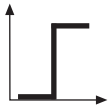

AC 24 V / DC 24 V

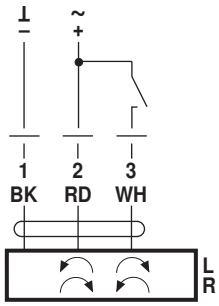

CM24..

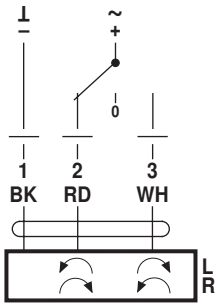

CM24..

DC 24 V
(SKM230..)

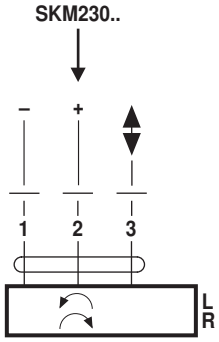

CM24K..

AC 100 ... 240 V ⚠

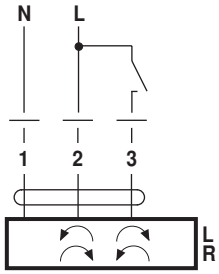

CM230..

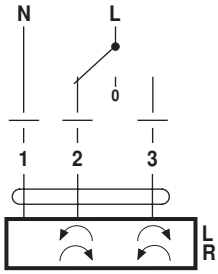

CM230..

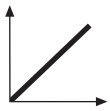

AC 24 V / DC 24 V

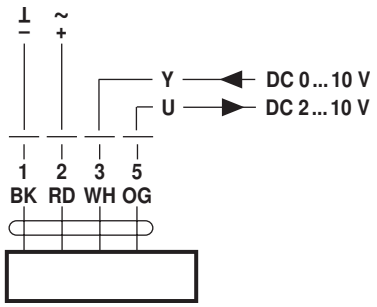

CM24-SR..
CM24-SX..