Siłownik o małym skoku do zaworów grzybkowych o małym skoku firmy Siemens, przeznaczonych do instalacji grzewczych, wentylacyjnych i klimatyzacyjnych

- Siła przesuwu 500 N
- Napięcie znamionowe AC 230 V
- Sterowanie 3-punktowe
- Skok 5.5 mm

Zdjęcie może odbiegać od rzeczywistego wyglądu produktu

## Dane techniczne

| | | |
|---|---|---|
| **Dane elektryczne** | Napięcie znamionowe | AC 230 V |
| | Częstotliwość napięcia znamionowego | 50/60 Hz |
| | Zakres roboczy | AC 198...264 V |
| | Pobór mocy - praca | 3.5 W |
| | Moc znamionowa | 3.5 VA |
| | Przyłącze zasilania / sterowania | Kabel 1 m, 3x 0.75 $mm^2$ |
| | Praca równoległa | Nie |
| **Dane funkcjonalne** | Siła przesuwu - silnik | 500 N |
| | Ręczne przestawianie | wysprzęglenie przekładni tymczasowe i stałe pokrętłem na obudowie |
| | Skok | 5.5 mm |
| | Mocowanie siłownika | G 3/4" |
| | Czas ruchu - silnik | 35 s / 5.5 mm |
| | Sound power level motor | 45 dB(A) |
| | Duty cycle value | 75% (= czas aktywności 35 s / czas pracy 47 s) |
| | Wskaźnik położenia | Odwracalna płytka ze skalą |
| **Dane dotyczące bezpieczeństwa** | Klasa ochronności IEC/EN | II, Wzmocniona izolacja |
| | Kategoria ochronna obudowy IEC/EN | IP40 |
| | Kompatybilność elektromagnetyczna | Oznakowanie CE zgodnie z 2014/30/WE |
| | Dyrektywa dotycząca urządzeń niskonapięciowych | Oznakowanie CE zgodnie z 2014/35/UE |
| | Rodzaj czynności | Type 1 |
| | Odporność na impulsy napięciowe - zasilanie / sterowanie | 4 kV |
| | Stopień zanieczyszczenia | 3 |
| | Wilgotność otoczenia | Maks. 95% wilgotność wzgl., brak kondesacji |
| | Temperatura otoczenia | 0...50°C [32...122°F] |
| | Temperatura przechowywania | -30...80°C [-22...176°F] |
| | Kategoria dokumentu | bezobsługowy |
| **Masa** | Masa | 0.44 kg |
| **Kolory obudów** | Pokrywa obudowy | pomarańczowy |
| | Podstawa obudowy | czarny |

## Uwagi dotyczące bezpieczeństwa

- Urządzenie jest przeznaczone do stosowania w stacjonarnych systemach grzewczych, wentylacyjnych i klimatyzacyjnych. Nie wolno go stosować w dziedzinach innych niż wymienione w dokumentacji, w szczególności nie może być stosowane w samolotach, ani innych środkach transportu powietrznego.
- Uwaga: napięcie sieciowe!
- Prace montażowe muszą być wykonywane przez osoby o odpowiednich uprawnieniach. Trzeba przestrzegać wszystkich mających zastosowanie norm i przepisów dotyczących instalowania i montażu.
- Siłownik wymaga zabezpieczenia przed wilgocią. Nie nadaje się do zastosowań na zewnątrz budynków.
- Użytkownik nie może ani wymieniać, ani naprawiać żadnych elementów urządzenia.
- Urządzenie zawiera elementy elektryczne i elektroniczne. Nie wolno go wyrzucać z odpadami komunalnymi. Ze zużytym lub uszkodzonym urządzeniem trzeba postępować zgodnie z obowiązującymi przepisami dotyczącymi utylizacji odpadów.

## Cechy produktu

**Łatwy montaż bezpośredni**
Montaż bezpośrednio na zaworze przy użyciu jednej nakrętki radełkowanej.

**Przestawianie ręczne**
Możliwe jest przestawianie ręczne przy użyciu dźwigni. Tymczasowe wysprzęglenie przekładni po wciśnięciu pokrętła. Trwałe wysprzęglenie po wciśnięciu i jednoczesnym obróceniu pokrętła w prawo o 90°.

**Wysoka niezawodność działania**
Siłownik jest zabezpieczony przed przeciążeniem i zatrzymuje się automatyczne po dojściu do ogranicznika.

## Akcesoria

**Akcesoria elektryczne**

| Opis | Typ |
|---|---|
| Styk pomocniczy 1x SPDT do siłowników HT ze sterowaniem 3-punktowym i kablem połączeniowym | SNR |

## Instalacja elektryczna

**Uwaga: napięcie sieciowe!**

**Kolory żył:**
1 = niebieski
2 = brązowy
3 = biały

AC 230 V, 3-punktowy

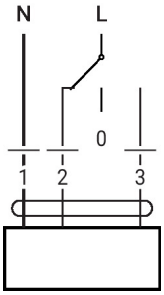


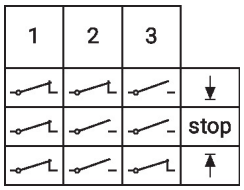
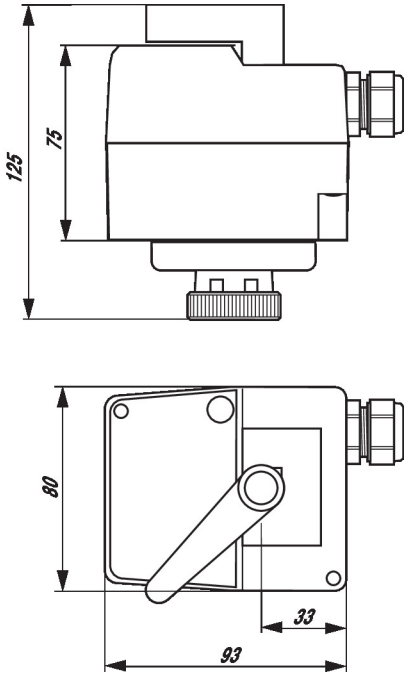
## Wymiary