Styk pomocniczy do siłowników do przepustnic i siłowników obrotowych

- Dwa styki (SPDT)
- Nastawialne punkty przełączania

Zdjęcie może odbiegać od rzeczywistego wyglądu produktu

Dane techniczne

Dane elektryczne	Styk pomocniczy	2x SPDT, 0...100%, regulowany z krokiem 10%
	Obciążalność styku pomocniczego	6 A (3 A indukcyjne), AC 250 V
	Punkty przełączania styku pomocniczego	Nastawialny w całym zakresie obrotu siłownika 0...10. Możliwe ustawienie wstępne przy użyciu skali.
	Połączenie elektryczne	Kabel
	Przyłącze styku pomocniczego	Kabel 1 m, 6x 0.75 mm² bezhalogenowy
Dane dotyczące bezpieczeństwa	Klasa ochronności IEC/EN	II, Wzmocniona izolacja
	Kategoria ochronna obudowy IEC/EN	IP54
	Kompatybilność elektromagnetyczna	Oznakowanie CE zgodnie z 2014/30/WE
	Dyrektywa dotycząca urządzeń niskonapięciowych	Oznakowanie CE zgodnie z 2014/35/UE
	Certyfikat IEC/EN	IEC/EN 60730-1
	Rodzaj czynności	Type 1.B
	Odporność na impulsy napięciowe - styk pomocniczy	4 kV
	Stopień zanieczyszczenia	3
	Wilgotność otoczenia	Maks. 95% wilgotność wzgl., brak kondesacji
	Temperatura otoczenia	-30...50°C [-22...122°F]
	Temperatura przechowywania	-40...80°C [-40...176°F]
	Kategoria dokumentu	bezobsługowy
Masa	Masa	0.18 kg

Uwagi dotyczące bezpieczeństwa

- Urządzenia nie wolno stosować w dziedzinach innych niż wymienione w dokumentacji, w szczególności urządzenie nie może być stosowane w samolotach, ani innych środkach transportu powietrznego.
- Zastosowanie na zewnątrz budynków: możliwe tylko wtedy, gdy przyrząd nie jest bezpośrednio narażony na działanie wody (morskiej), śniegu, promieni słonecznych, agresywne gazy, ani na oblodzenie. Ponadto, warunki otoczenia muszą cały czas być zgodne z podanymi w karcie katalogowej.
- Prace montażowe muszą być wykonywane przez osoby o odpowiednich uprawnieniach. Trzeba przestrzegać wszystkich mających zastosowanie norm i przepisów dotyczących instalowania i montażu.
- Urządzenie może być otwierane tylko przez producenta. Użytkownik nie może ani wymieniać, ani naprawiać żadnych elementów urządzenia.
- Nie wolno odłączać kabli od urządzenia.
- Urządzenie zawiera elementy elektryczne i elektroniczne. Nie wolno go wyrzucać z odpadami komunalnymi. Ze zużytym lub uszkodzonym urządzeniem trzeba postępować zgodnie z obowiązującymi przepisami dotyczącymi utylizacji odpadów.

Cechy produktu

Tryb pracy Punkty przełączania można dowolnie ustawiać pokrętłem. Bieżące położenie przełącznika można sprawdzić w dowolnej chwili.

Zastosowanie Moduł styków pomocniczych służy do sygnalizowania położenia lub do realizowania funkcji przełączania przy dowolnie wybranym ustawieniu kąta.

Akcesoria

Akcesoria mechaniczne

Opis	Typ
Konsola do SN2-C7 do BFN/BFL, BEN/BEE, BFA	ZSN-B
Konsola do SN2-C7 do BF	ZSN-BF

Instalacja elektryczna

Kolory żył:
S1 = biały
S2 = biały
S3 = biały
S4 = biały
S5 = biały
S6 = biały

Schematy połączeń

Styk pomocniczy

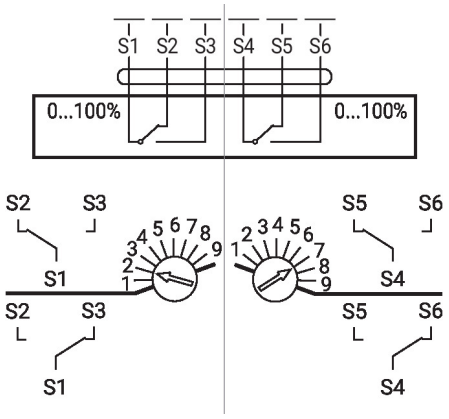

Elementy obsługowe oraz kontrolki

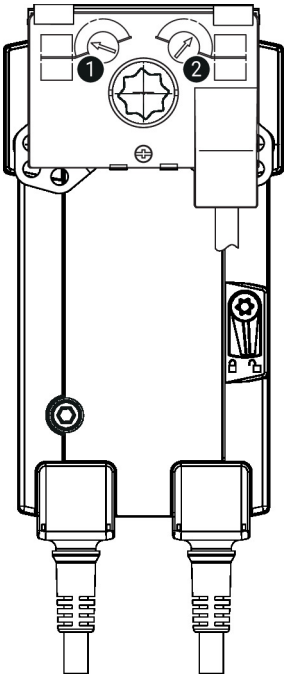

Ustawienia styku pomocniczego

Uwaga: ustawienia styku pomocniczego można modyfikować tylko po uprzednim odłączeniu zasilania.

1. **Styk pomocniczy - 1**
   Obracać pokrętło, aż strzałka zrówna się z oznaczeniem (np. 2 = 20%, 7 = 70%).
   Strzałka zawsze wskazuje pozycję przełączania (S1-S2 lub S1-S3).
   Pozycję przełączania można sprawdzić podłączając tester ciągłości obwodu do kabla styku pomocniczego.
2. **Styk pomocniczy - 2**
   Ta sama procedura, jak dla styku pomocniczego 1.

Wymiary

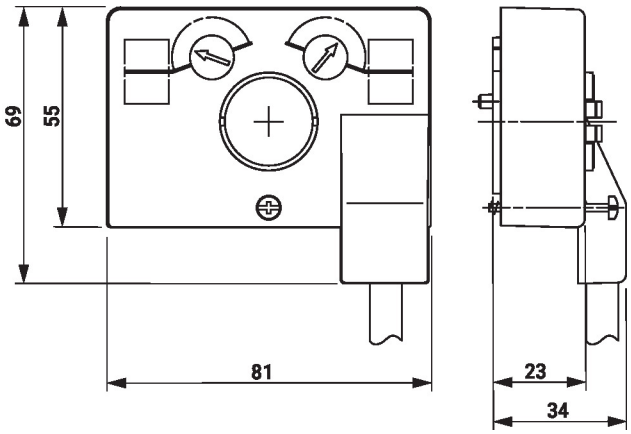

Typ	Masa
SN2-C7	0.18 kg