Potencjometr sprzężenia zwrotnego do siłowników do przepustnic i siłowników obrotowych

- Rezystancja znamionowa 140 Ω

Zdjęcie może odbiegać od rzeczywistego wyglądu produktu

## Dane techniczne

| | | |
|---|---|---|
| **Dane elektryczne** | Rezystancja znamionowa | 140 Ω |
| | Tolerancja | ±5% |
| | Obciążalność | Maks. 1 W |
| | Liniowość | ±2% |
| | Rozdzielczość | Min. 1% |
| | Rezystancja resztkowa | Maks. 5% z obu stron |
| | Przyłącze potencjometru | Kabel 1 m, 3 x 0.75 mm² bezhalogenowy |
| | Połączenie elektryczne | Kabel |
| **Dane dotyczące bezpieczeństwa** | Klasa ochronności IEC/EN | III, Napięcie bezpieczne - niskie (SELV) |
| | Źródło zasilania UL | Class 2 Supply |
| | Kategoria ochronna obudowy IEC/EN | IP54 |
| | Kompatybilność elektromagnetyczna | Oznakowanie CE zgodnie z 2014/30/WE |
| | Certyfikat IEC/EN | IEC/EN 60730-1 oraz IEC/EN 60730-2-14 |
| | UL Approval | cULus wg UL60730-1A, UL 60730-2-14 oraz CAN/CSA E60730-1 |
| | Rodzaj czynności | Type 1 |
| | Odporność na impulsy napięciowe - zasilanie | 0.8 kV |
| | Stopień zanieczyszczenia | 3 |
| | Wilgotność otoczenia | Maks. 95% wilgotność wzgl., brak kondesacji |
| | Temperatura otoczenia | -30...50°C [-22...122°F] |
| | Temperatura przechowywania | -40...80°C [-40...176°F] |
| | Kategoria dokumentu | bezobsługowy |
| **Masa** | Masa | 0.20 kg |
| **Kolory obudów** | Pokrywa obudowy | szary |
| | Podstawa obudowy | szary |

## Uwagi dotyczące bezpieczeństwa

- Urządzenia nie wolno stosować w dziedzinach innych niż wymienione w dokumentacji, w szczególności urządzenie nie może być stosowane w samolotach, ani innych środkach transportu powietrznego.
- Zastosowanie na zewnątrz budynków: możliwe tylko wtedy, gdy przyrząd nie jest bezpośrednio narażony na działanie wody (morskiej), śniegu, promieni słonecznych, agresywne gazy, ani na oblodzenie. Ponadto, warunki otoczenia muszą cały czas być zgodne z podanymi w karcie katalogowej.
- Prace montażowe muszą być wykonywane przez osoby o odpowiednich uprawnieniach. Trzeba przestrzegać wszystkich mających zastosowanie norm i przepisów dotyczących instalowania i montażu.
- Urządzenie może być otwierane tylko przez producenta. Użytkownik nie może ani wymieniać, ani naprawiać żadnych elementów urządzenia.
- Nie wolno odłączać kabli od urządzenia.
- Urządzenie zawiera elementy elektryczne i elektroniczne. Nie wolno go wyrzucać z odpadami komunalnymi. Ze zużytym lub uszkodzonym urządzeniem trzeba postępować zgodnie z obowiązującymi przepisami dotyczącymi utylizacji odpadów.

## Cechy produktu

**Tryb pracy**
Podczas adaptacji płytka zabieraka blokuje się kształtowo na zacisku montażowym (siłowniki do przepustnic) lub na wskaźniku położenia (siłowniki obrotowe), dzięki czemu przenosi położenie bezpośrednio na potencjometr sprzężenia zwrotnego.

**Zastosowanie**
Moduł potencjometru sprzężenia zwrotnego jest używany do analogowego sterowania przepustnicami w połączeniu z regulatorami o stałym sprzężeniu zwrotnym. Potencjometry sprzężenia zwrotnego mogą też być używane wraz z dostępnymi na rynku systemami w celu sygnalizowania położenia przepustnicy lub jako pozycjonery do siłowników pracujących równolegle.

**Łatwy montaż bezpośredni**
Potencjometry sprzężenia mocuje się bezpośrednio do zacisku montażowego (siłowniki do przepustnic) lub na wskaźniku położenia (siłowniki obrotowe). Dobre dopasowanie jest zapewnione przez wyżłobienia między obudową a przełącznikiem.

## Akcesoria

**Akcesoria mechaniczne**

| Opis | Typ |
|---|---|
| Adapter do styku pomocniczego i potencjometru sprzężenia zwrotnego, Wielopak 20 szt. | Z-SPA |

## Instalacja elektryczna

**Kolory żył:**
S1 = fioletowy
S2 = czerwony
S3 = biały

## Instalacja elektryczna

### Schematy połączeń

Potencjometr

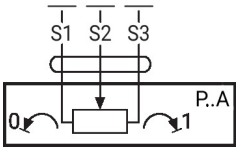


Zalecenie: podłączyć jako dzielnik napięcia

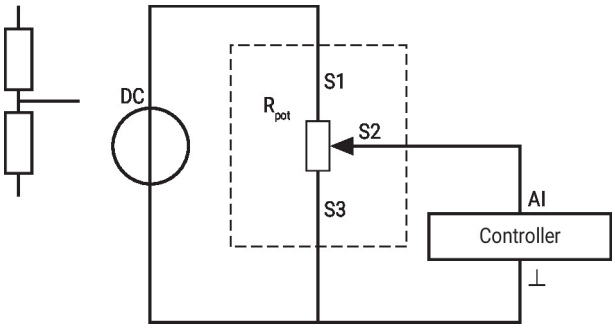


Jeżeli potencjometr jest głównie obracany w takim samym, małym zakresie kątów, zalecamy podłączenie go jako dzielnika napięcia.

## Wymiary

| | A | | A |
|---|---|---|---|
| TM..A.., LM..A.. | 66 | LMQ..A.. | 80 |
| NM..A.. | 69 | NMQ..A.. | 83 |
| SM..A.. | 71 | SMQ..A.. | 89 |
| SMD..A.. | 71 | NKQ..A.. | 87 |
| GM..A.. | 78 | GK..A.. | 94 |

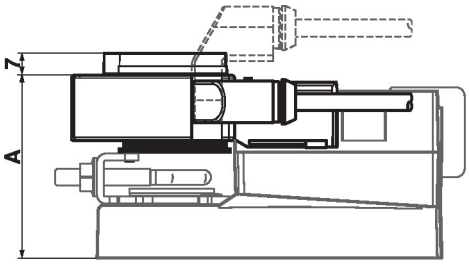


| | A | | A |
|---|---|---|---|
| TR..A.., LR..A.. | 66 | LRQ..A.. | 80 |
| NR..A.. | 69 | NRQ..A.. | 83 |
| SR..A.. | 71 | GRK..A.. | 94 |
| GR..A.. | 78 | | |

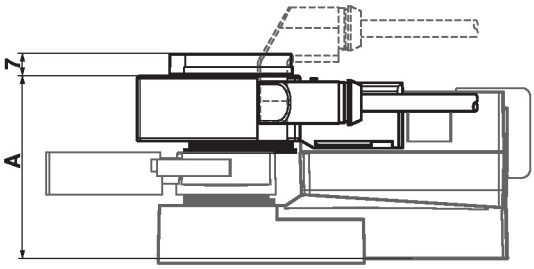


| | A |
|---|---|
| DR..A.. | 78 |
| DRK..A.. | 94 |

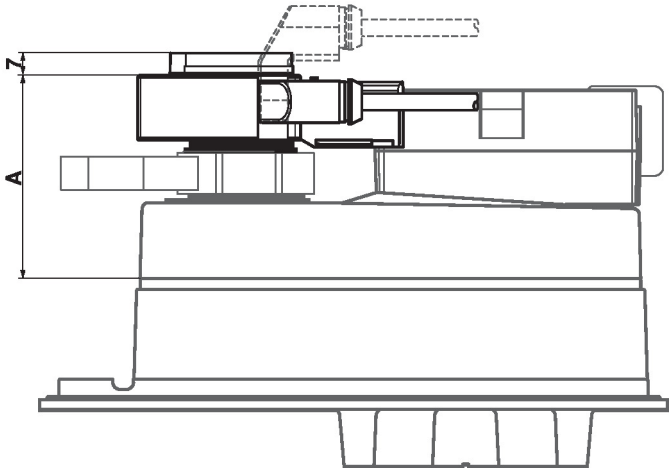


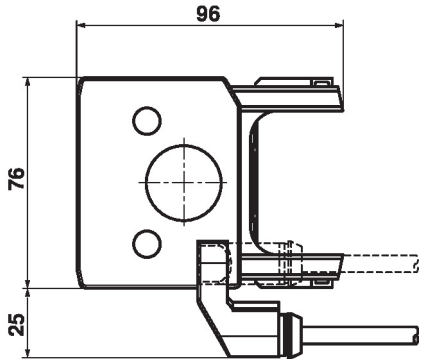


| Typ | Masa |
|---|---|
| P140A GR | 0.20 kg |