Siłownik ze sprężyną powrotną do klap przeciwpożarowych i oddymiających 90° w instalacjach wentylacyjnych i klimatyzacyjnych

- Moment obrotowy (jedn. anglosaska) 18 Nm / 12 Nm
- Napięcie znamionowe AC 230 V
- Sterowanie Zamknij/Otwórz
- Mechanical interface Połączenie kształtowe 12x12 mm, oś wydrążona nieprzechodząca
- Kabel silikonowy

Zdjęcie może odbiegać od rzeczywistego wyglądu produktu

Dane techniczne

Dane elektryczne	Napięcie znamionowe	AC 230 V
	Częstotliwość napięcia znamionowego	50/60 Hz
	Zakres roboczy	AC 198...264 V
	Pobór mocy - praca	8 W
	Pobór mocy w stanie spoczynku	3 W
	Moc znamionowa	12.5 VA
	Prąd rozruchowy (Imax)	8.3 A @ 5 ms
	Styk pomocniczy	2x SPDT
	Obciążalność styku pomocniczego	1 mA...6 A (3 A indukcyjny), DC 5 V...AC 250 V
	Punkty przełączania styku pomocniczego	5° / 80°
	Przyłącze zasilania / sterowania	Kabel 1 m, 2x 0.75 mm^2, Silikon
	Przyłącze styku pomocniczego	Kabel 1 m, 4x 0.75 mm^2, Silikon
Dane funkcjonalne	Moment obrotowy - silnik	18 Nm
	Moment obrotowy - funkcja bezpieczeństwa	12 Nm
	Kierunek ruchu - silnik	możliwość wybierania poprzez montaż L/P
	Ręczne przestawianie	z ogranicznikiem
	Kąt obrotu	Maks. 95°
	Czas ruchu - silnik	<120 s / 90°
	Czas ruchu - funkcja bezpieczeństwa	16 s @ 20°C
	Poziom mocy akustycznej – silnik	45 dB(A)
	Poziom mocy akustycznej, funkcja bezpieczeństwa	63 dB(A)
	Mechanical interface	Połączenie kształtowe 12x12 mm, oś wydrążona nieprzechodząca
	Wskaźnik położenia	Mechaniczny ze wskazówką
	Trwałość	Min. 60'000 pozycji bezpiecznych
Dane dotyczące bezpieczeństwa	Klasa ochronności IEC/EN	II, Wzmocniona izolacja
	Kategoria ochronna styku pomocniczego IEC/EN	II, Wzmocniona izolacja
	Kategoria ochronna obudowy IEC/EN	IP54 Stopień ochrony IP we wszystkich pozycjach montażu
	Kompatybilność elektromagnetyczna	Oznakowanie CE zgodnie z 2014/30/WE
	Dyrektywa dotycząca urządzeń niskonapięciowych	Oznakowanie CE zgodnie z 2014/35/UE
	Certyfikat IEC/EN	IEC/EN 60730-1 oraz IEC/EN 60730-2-14
	Rodzaj czynności	Type 1.AA.B
	Odporność na impulsy napięciowe - zasilanie / sterowanie	4 kV

Dane techniczne

Dane dotyczące bezpieczeństwa	Stopień zanieczyszczenia	3
	Wilgotność otoczenia	Maks. 95% wilgotność wzgl., brak kondesacji
	Temperatura otoczenia - praca normalna	-30...50°C [-22...122°F]
	Temperatura otoczenia - funkcja bezpieczeństwa	Położenie bezpieczne klapy będzie utrzymywane przy temperaturach nieprzekraczających 75°C [167°F]
	Temperatura przechowywania	-40...80°C [-40...176°F]
	Kategoria dokumentu	bezobsługowy
Masa	Masa	2.9 kg

Uwagi dotyczące bezpieczeństwa

- Urządzenia nie wolno stosować w dziedzinach innych niż wymienione w dokumentacji, w szczególności urządzenie nie może być stosowane w samolotach, ani innych środkach transportu powietrznego.
- Uwaga: napięcie sieciowe!
- Dostosowanie oraz montaż siłownika na klapie odcinającej/wentylacji pożarowej są wykonywane przez producenta klapy. Z tego powodu siłownik ten jest dostarczany tylko bezpośrednio do producentów klap przeciwpożarowych i oddymiających. Pełną odpowiedzialność za prawidłowe działanie klapy ponosi jej producent.
- Dwa wbudowane styki pomocnicze siłownika można podłączyć albo do napięcia sieciowego, albo do napięcia bezpiecznego. Styków nie wolno podłączać do dwóch różnych napięć (napięcia sieciowego / bezpiecznego niskiego napięcia).
- Urządzenie może być otwierane tylko przez producenta. Użytkownik nie może ani wymieniać, ani naprawiać żadnych elementów urządzenia.
- Urządzenie zawiera elementy elektryczne i elektroniczne. Nie wolno go wyrzucać z odpadami komunalnymi. Ze zużytym lub uszkodzonym urządzeniem trzeba postępować zgodnie z obowiązującymi przepisami dotyczącymi utylizacji odpadów.

Cechy produktu

Tryb pracy

Siłownik ustawia przepustnicę w położeniu roboczym, jednocześnie napinając sprężynę powrotną. Gdy wystąpi przerwa w zasilaniu, sprężyna powrotna ustawia klapę w pozycji bezpiecznej.

Przestawianie ręczne

Gdy zasilanie jest odłączone, siłownik można przestawiać ręcznie oraz zablokować w żądanym położeniu. Można go odblokować ręcznie albo automatycznie poprzez podłączenie napięcia zasilania.

Sygnalizacja

Siłownik jest wyposażony w dwa zamontowane na stałe mikroprzełączniki do sygnalizowania położeń krańcowych przepustnicy. Zestyki tych mikroprzełączników są złocone/srebrzone, co pozwala na podłączanie do obwodów o natężeniu prądu od pojedynczych mA do pojedynczych A. Szczegółowe informacje o obciążalności zamieszczono w danych technicznych. Planując zastosowanie styków trzeba pamiętać, że jeżeli zostały użyte w obwodzie z większymi natężeniami prądu, to nie można już ich używać do przełączania prądów z zakresu miliamperowego.

Położenie skrzydła przepustnicy jest sygnalizowane przez wskaźnik mechaniczny.

Normy / przepisy

Konstrukcja siłownika spełnia szczególne wymagania następujących Norm Europejskich:

- EN 15650 Wentylacja budynków – Przeciwpożarowe klapy odcinające

- EN 1366-2 Badania odporności ogniowej instalacji użytkowych

(Część 2: Przeciwpożarowe klapy odcinające)

- EN 13501-3 Klasyfikacja ogniowa wyrobów budowlanych i elementów budynków – Część 3: Klasyfikacja na podstawie badań odporności ogniowej wyrobów i elementów stosowanych w instalacjach użytkowych w budynkach: ognioodpornych przewodów wentylacyjnych i przeciwpożarowych klap odcinających oraz kabli zasilających, sterowniczych i komunikacyjnych

Cechy produktu

Zalecane zastosowanie

Regularne kontrolowanie działania (sterowania Zamknij/Otwórz klapy przeciwpożarowej odcinającej) pozwala utrzymać wyższy poziom bezpieczeństwa ludzi, zwierzą, mienia oraz środowiska. O ile nie podano innych wymagań, np. zamieszczonych w instrukcji obsługi dostarczonej przez producenta klapy, firma Belimo zaleca kontrolowanie działania raz w miesiącu. Konstrukcja siłowników Belimo do klap przeciwpożarowych odcinających pozwala na regularne sprawdzanie działania przy jednoczesnym utrzymaniu trwałości podanej w karcie katalogowej. Wskazówki dotyczące regularnych kontroli działania zamieszczono w Europejskiej Normie „Wentylacja budynków -- Przeciwpożarowe klapy odcinające montowane w przewodach" (EN 15650) w części „Informacje na temat konserwacji".

Części zawarte w zestawie

Korba
Wskaźnik
Torba ochronna
Wkładka kształtowa 12/10 mm

Akcesoria

Akcesoria elektryczne

Opis	Typ
Przyrząd sygnalizujący z zasilaczem do siłowników klapy przeciwpożarowej 230 V	BKN230-MOD
Styk pomocniczy 2x SPDT	SN2-C7
Wiązka kablowa z wtykiem 0.5 m do przyrządu sygnalizującego z zasilaczem	ZST-BS

Akcesoria mechaniczne

Opis	Typ
Konsola do SN2-C7 do BF	ZSN-BF
Adapter, do połączenia kształtowego z zaciskiem do osi okrągłej 10...20 mm / kwadratowej 10...16 mm	ZK-BF
Wskaźnik 12x12 mm	ZZ12-B
Korba 40 mm	ZK1-B
Korba 70 mm	ZK2-B
Torba ochronna z przewodem, Wielopak 100 szt.	ZSD-B.1

Instalacja elektryczna

Uwaga: napięcie sieciowe!

Jest możliwe równoległe połączenie kilku siłowników. Należy sprawdzać dane eksploatacyjne.

Kolory żył:
1 = niebieski
2 = brązowy
S1 = biały
S2 = biały
S3 = biały
S4 = biały

AC 230 V, Zamknij/Otwórz

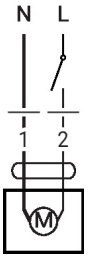

Styk pomocniczy

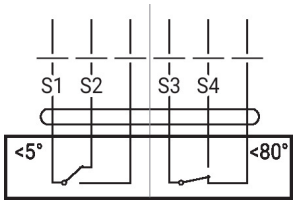
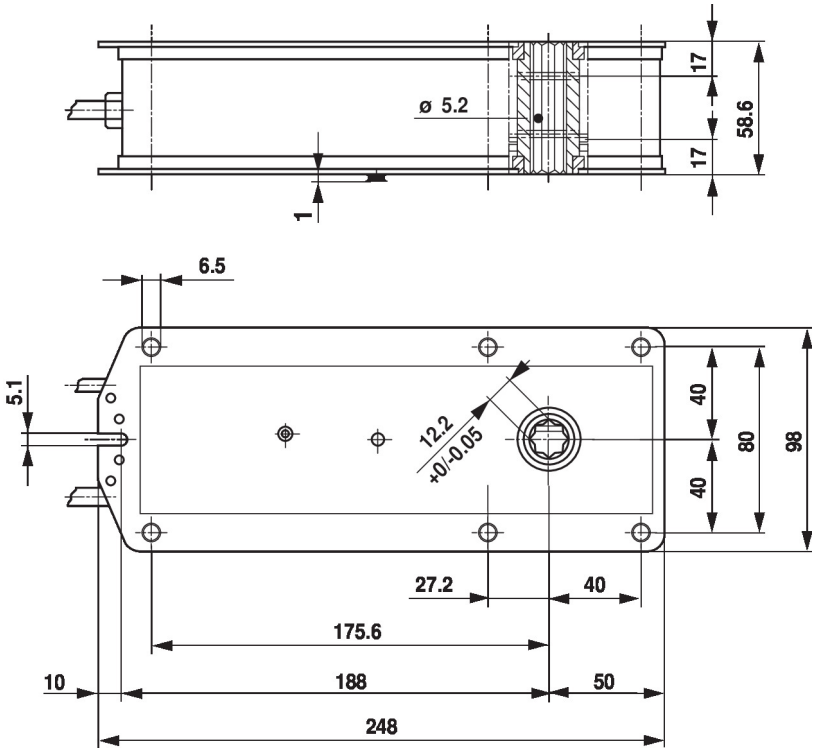
Wymiary