Rozdzielacz Belimo Energy

- Do instalacji wodnych z obiegiem zamkniętym
- Zatrzaskowe mocowanie siłownika
- Regulowana nastawa natężenia przepływu
- Ciśnienie robocze 6 bar

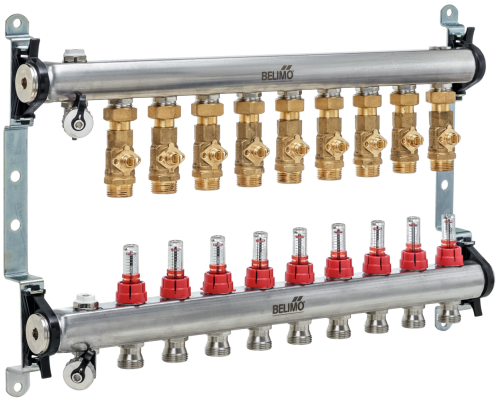

Zdjęcie może odbiegać od rzeczywistego wyglądu produktu

Przegląd typów

Typ	Strefy
EM-ECQ-02F	2
EM-ECQ-03F	3
EM-ECQ-04F	4
EM-ECQ-05F	5
EM-ECQ-06F	6
EM-ECQ-07F	7
EM-ECQ-08F	8
EM-ECQ-09F	9
EM-ECQ-10F	10
EM-ECQ-11F	11
EM-ECQ-12F	12

Dane techniczne

Dane funkcjonalne	Czynnik	Woda, woda z dodatkiem maks. 50% obj. glikolu.
	Temperatura czynnika	2...70°C [36...158°F]
	Nastawa przepływu	0...5 l/min
	Dopuszczalne przecieki	nieprzepuszczający pęcherzyków powietrza, klasa szczelności A (EN 12266-1)
	Pozycja montażu	pionowa do poziomej (względem wrzeciona)
	Kategoria dokumentu	bezobsługowy
Materiały	Rozdzielacz	Stal nierdzewna
	Korpus zaworu	Mosiądz

Uwagi dotyczące bezpieczeństwa

- Urządzenie jest przeznaczone do stosowania w stacjonarnych systemach grzewczych, wentylacyjnych i klimatyzacyjnych. Nie wolno go stosować w dziedzinach innych niż wymienione w dokumentacji, w szczególności nie może być stosowane w samolotach, ani innych środkach transportu powietrznego.
- Prace montażowe muszą być wykonywane przez osoby o odpowiednich uprawnieniach. Trzeba przestrzegać wszystkich mających zastosowanie norm i przepisów dotyczących instalowania i montażu.
- Użytkownik nie może ani wymieniać, ani naprawiać żadnych elementów zaworu.
- Zaworu nie wolno wyrzucać z odpadami komunalnymi. Ze zużytym lub uszkodzonym urządzeniem trzeba postępować zgodnie z obowiązującymi przepisami dotyczącymi utylizacji odpadów.
- Charakterystykę przepływu sterowanych elementów trzeba ustalić zgodnie z obowiązującymi dyrektywami.

Cechy produktu

Tryb pracy Zawór kulowy jest przestawiany przy użyciu siłownika obrotowego. Siłownik jest sterowany analogowo przy użyciu dostępnych na rynku systemów regulacji lub 3-punktowo i ustawia kulę zaworu, odpowiednio do sygnału nastawczego. Zawór otwiera się, gdy wrzeciono jest obracane w lewo, natomiast zamyka się, gdy wrzeciono jest obracane w prawo.

Cechy produktu

Spadek ciśnienia Zawór kulowy

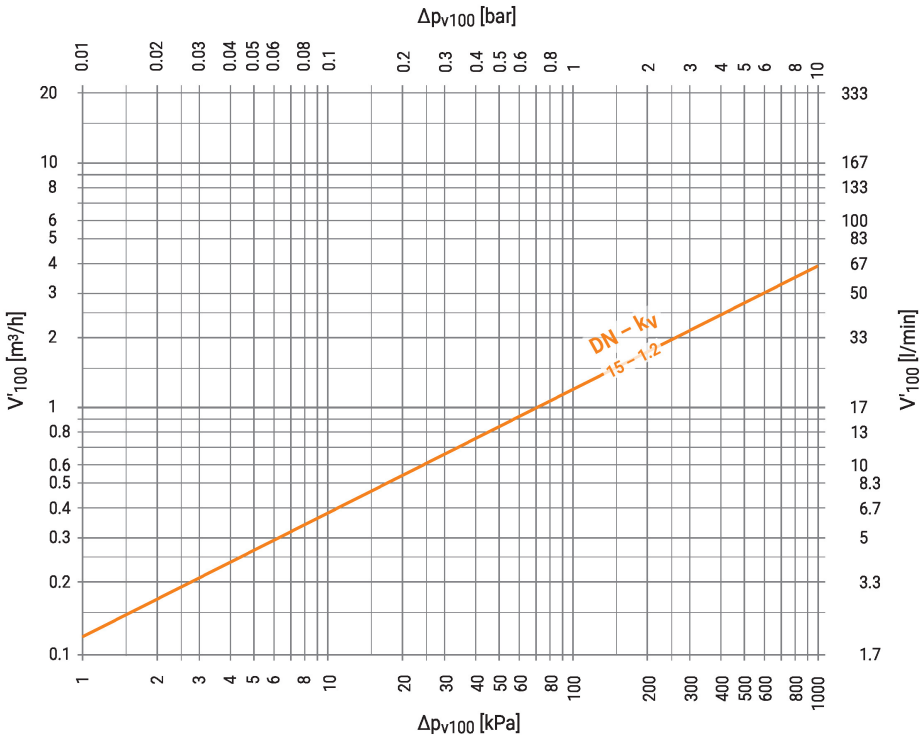

Ogranicznik przepływu

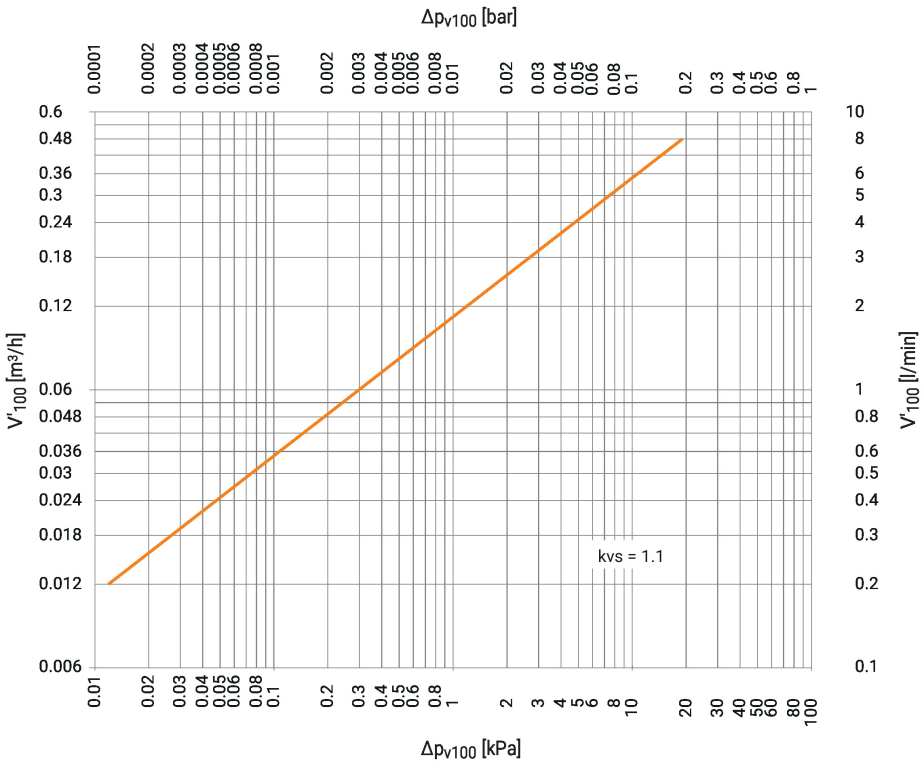

Akcesoria

Akcesoria elektryczne

Opis	Typ
Siłownik obrotowy (ZoneTight), AC/DC 24 V, Zamknij/Otwórz, 3-punktowe, 75 s	CQ24A

Akcesoria

Opis	Typ
Siłownik obrotowy (ZoneTight), AC/DC 24 V, BACnet MS/TP, Modbus RTU, 75 s	CQ24A-BAC
Siłownik obrotowy (ZoneTight), AC/DC 24 V, MP-Bus, 75 s	CQ24A-MPL
Siłownik obrotowy (ZoneTight), AC/DC 24 V, 2...10 V, 75 s	CQ24A-SR
Siłownik obrotowy (ZoneTight), AC/DC 24 V, 0.5...10 V, 75 s	CQ24A-SZ
Siłownik obrotowy (ZoneTight), AC 100...240 V, Zamknij/Otwórz, 3-punktowe, 75 s	CQ230A
Siłownik obrotowy z funkcją bezpieczeństwa (ZoneTight), AC/DC 24 V, Zamknij/Otwórz, 75 s	CQK24A
Siłownik obrotowy z funkcją bezpieczeństwa (ZoneTight), AC/DC 24 V, MP-Bus, 75 s	CQK24A-MPL
Siłownik obrotowy z funkcją bezpieczeństwa (ZoneTight), AC/DC 24 V, 2...10 V, 75 s	CQK24A-SR
Siłownik obrotowy z funkcją bezpieczeństwa (ZoneTight), AC 100...240 V, Zamknij/Otwórz, 75 s	CQK230A

Akcesoria mechaniczne

Opis	Typ
Zestaw zaworu Zamknij/Otwórz, 1" kątowy 90°	EXT-TT-1A
Zestaw zaworu Zamknij/Otwórz, 1" prosty	EXT-TT-1B
Zestaw zaworu Zamknij/Otwórz do licznika energii termicznej (TEM), 1" kątowy 90°	EXT-TT-1C
Zestaw zaworu Zamknij/Otwórz do licznika energii termicznej (TEM), 1" prosty	EXT-TT-1D
Zestaw zaworu Zamknij/Otwórz do licznika energii termicznej (TEM), 3/4" prosty	EXT-TT-1E
Zestaw zaworu Zamknij/Otwórz do licznika energii termicznej (TEM), 3/4" kątowy 90°	EXT-TT-1F
Obudowa do rozdzielacza Belimo Energy, do maks. 5 stref	Z-EM-C600
Obudowa do rozdzielacza Belimo Energy, do maks. 7 stref	Z-EM-C750
Obudowa do rozdzielacza Belimo Energy, do maks. 11 stref	Z-EM-C900
Obudowa do rozdzielacza Belimo Energy, do maks. 12 stref	Z-EM-C1050
Obudowa do rozdzielacza Belimo Energy, do maks. 12 stref	Z-EM-C1200

Wskazówki dotyczące montażu

Dozwolona pozycja montażu

Zawór kulowy można montować w pozycji od pionowej do poziomej. Nie wolno montować zaworu kulowego w pozycji wiszącej, tzn. z osią skierowaną do dołu.

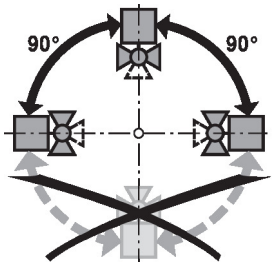

Wymogi dotyczące jakości wody

Jakość wody musi być zgodna z wymaganiami normy VDI 2035.

Zawory Belimo są elementami regulacyjnymi. W celu zapewnienia prawidłowej pracy oraz wydłużenia okresu eksploatacji, zawory muszą być zabezpieczone przed zanieczyszczeniem cząstkami stałymi (np. odpryskami po spawaniu). Zalecany jest montaż odpowiedniego filtra.

Wskazówki dotyczące montażu

Serwisowanie

Zawory kulowe i siłowniki obrotowe są urządzeniami bezobsługowymi.

Przed przystąpieniem do jakichkolwiek prac serwisowych przy elemencie regulacyjnym, trzeba odłączyć siłownik obrotowy od zasilania elektrycznego (w razie potrzeby przez odłączenie kabla zasilającego). Ponadto, w odpowiednim odcinku rurociągu trzeba wyłączyć pompy, jak również zamknąć odpowiednie zawory odcinające (w razie potrzeby odczekać do ostygnięcia rurociągu oraz zrównać ciśnienie w systemie z ciśnieniem otoczenia).

Systemu nie wolno ponownie uruchamiać, dopóki zawór kulowy i siłownik obrotowy nie zostaną prawidłowo zamontowane zgodnie z instrukcjami, a rurociąg nie zostanie napełniony przez przeszkolony personel.

Kierunek przepływu

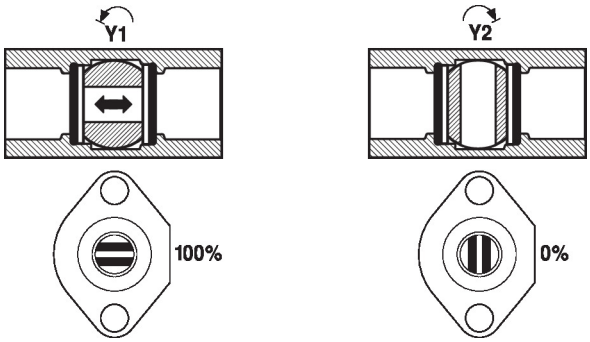

Nastawa przepływu

Natężenie przepływu może być dostosowane ogranicznikiem przepływu w zakresie 0...5 l/min.

Wymiary

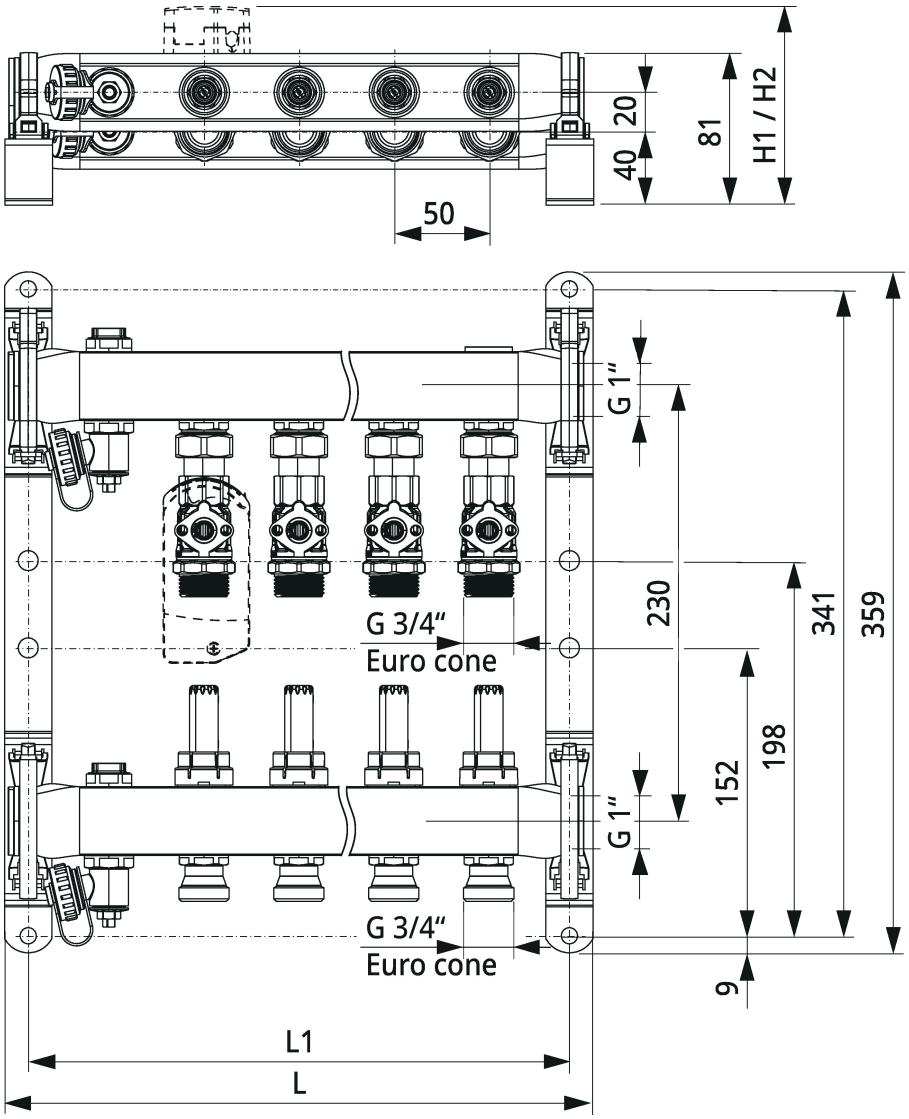

Wymiary siłownika odpowiadają H1 (CQ.....A..) 105 mm oraz H2 (CQK...A..) 109 mm.

Typ	Strefy	L [mm]	L1 [mm]	Masa
EM-ECQ-02F	2	211	186	2.3 kg
EM-ECQ-03F	3	261	236	2.9 kg
EM-ECQ-04F	4	311	286	3.4 kg
EM-ECQ-05F	5	361	336	4.0 kg
EM-ECQ-06F	6	411	386	4.6 kg
EM-ECQ-07F	7	461	436	5.2 kg
EM-ECQ-08F	8	511	486	5.7 kg
EM-ECQ-09F	9	561	536	6.3 kg
EM-ECQ-10F	10	611	586	6.9 kg
EM-ECQ-11F	11	661	636	7.5 kg
EM-ECQ-12F	12	711	686	8.1 kg

Dodatkowa dokumentacja

- Karty katalogowe siłowników CQ..
- Instrukcje montażu zaworów strefowych i siłowników
- Informacje ogólne dla projektantów