Konwerter do nawiązywania łączności między aplikacją Belimo Assistant 2 a urządzeniami Belimo, konfigurowalnymi oraz wyposażonymi w interfejs komunikacyjny

- Obsługuje połączenia Bluetooth i USB z NFC i MP-Bus
- Konfiguracja urządzeń prądowych i bezprądowych

Zdjęcie może odbiegać od rzeczywistego wyglądu produktu

Dane techniczne

Dane elektryczne	Napięcie znamionowe	AC/DC 24 V
	Częstotliwość napięcia znamionowego	50/60 Hz
	Zakres roboczy	AC 19.2...28.8 V / DC 21.6...28.8 V
	Pobór mocy - praca	2 W
	Bateria	Brak możliwości wymiany, 450 mAh
	Typowy czas ładowania akumulatora	20% do 70% w ciągu 1 h
Komunikacja po szynie danych	Interfejs	NFC Bluetooth 5.0 Low Energy (BLE) USB 2.0 MP-Bus
	Zakres	Bluetooth: maks. 10 m, w zależności od warunków otoczenia NFC: maks. 2 cm
Dane dotyczące bezpieczeństwa	Klasa ochronności IEC/EN	III, Napięcie bezpieczne — niskie (PELV)
	Kategoria ochronna obudowy IEC/EN	IP20
	Kompatybilność elektromagnetyczna	EN 302 489-1, EN 302 489-3, EN 302 489-17 EN 302 291-1, EN 302 291-2 EN 62479 EN 200328 FCC Część 15 podrozdział B, podrozdział C RSS Gen, RSS-102, RSS-210 Obliczenia MPE ANSI C95.1
	Certyfikat IEC/EN	IEC/EN 62368-1 IEC/EN 60950-1 IEC/EN 60529
	Temperatura otoczenia	0...50°C [32...122°F]
	Uwaga dotycząca temperatury otoczenia	brak kondensacji
	Temperatura przechowywania	-20...55°C [-4....131°F]
	Uwaga dotycząca temperatury przechowywania	brak kondensacji
	Temperatura podczas transportu	-20...80°C [-4...176°F]
Masa	Masa	0.068 kg

Uwagi dotyczące bezpieczeństwa

- Urządzenia nie wolno stosować w dziedzinach innych niż wymienione w dokumentacji, w szczególności urządzenie nie może być stosowane w samolotach, ani innych środkach transportu powietrznego.
- Prace montażowe muszą być wykonywane przez osoby o odpowiednich uprawnieniach. Trzeba przestrzegać wszystkich mających zastosowanie norm i przepisów dotyczących instalowania i montażu.
- To urządzenie jest zgodne z częścią 15 przepisów FCC. Działanie podlega następującym dwóm warunkom: 1. Urządzenie nie może powodować szkodliwych zakłóceń oraz 2. To urządzenie musi akceptować wszelkie odbierane zakłócenia, w tym zakłócenia, które mogą powodować niepożądane działanie.

Cechy produktu

Tryb gotowości

Gdy urządzenie nie jest używane, automatycznie przełącza się w tryb gotowości, aby oszczędzać akumulator. Po ponownym połączeniu z aplikacją Belimo Assistant 2 urządzenie powraca do normalnego trybu pracy.

Transport

Przed transportowaniem samolotem urządzenie trzeb wyłączyć.

Folia Gecko

Na spodzie urządzenia znajduje się folia Gecko®.

W nowych urządzeniach folia Gecko® jest zabezpieczona folią ochronną, którą trzeba usunąć przed pierwszym użyciem.

Folię Gecko® można czyścić wilgotną szmatką albo taśmą klejącą (np. Scotch®Magic™).

Aby zapewnić dobrą przyczepność folii Gecko®, powierzchnie konfigurowanego urządzenia i konwertera LINK.10 muszą być czyste i suche.

Ładowanie akumulatora

Aby naładować akumulator, urządzenie trzeba podłączyć do ładowarki (np. do smartfona, laptopa itp.) przy użyciu kabla USB dostarczonego w zestawie. Podczas ładowania urządzenie może być wyłączone albo włączone i używane.

Przed pierwszym użyciem akumulator trzeba całkowicie naładować.

Przy włączaniu urządzenia stan akumulatora jest sygnalizowany miganiem kontrolki LED (patrz punkt Elementy obsługowe oraz kontrolki). Stan naładowania akumulatora można też odczytywać przy użyciu aplikacji Belimo Assistant 2.

Wymiana baterii

Akumulatora nie można wymieniać.

Pasek mocujący

Konwerter LINK.10 można przymocować do konfigurowanego urządzenia paskiem do mocowania, np. na kablu, zacisku montażowym itp.

Jest to zdecydowanie zalecane, zwłaszcza gdy konwerter LINK.10 jest mocowany do urządzeń zamontowanych ponad głową lub w pozycji pionowej, aby zapobiec obrażeniom osób lub uszkodzeniu mienia.

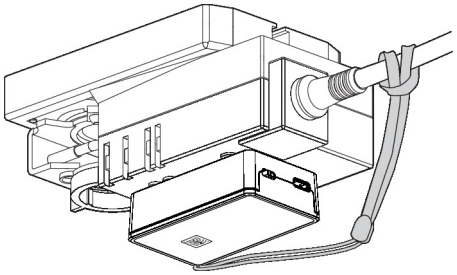

Akcesoria

Narzędzia

Opis	Typ
Przyrząd nastawczy do przewodowego i bezprzewodowego konfigurowania, obsługiwania i diagnozowania.	Belimo Assistant 2

Akcesoria elektryczne

Opis	Typ
Kabel połączeniowy 5 m, A: RJ11 6/4 LINK.10, B: 6-stykowe gniazdo serwisowe do urządzeń Belimo	ZK1-GEN

Akcesoria

Opis	Typ
Kabel połączeniowy 5 m, A: RJ11 6/4 LINK.10, B: wolny koniec przewodu do podłączenia do zacisku MP/PP	ZK2-GEN

Elementy obsługowe oraz kontrolki

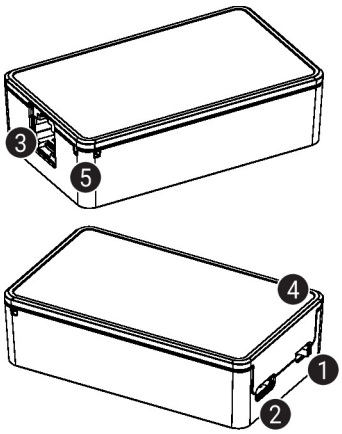

1. Wyłącznik zasilania
2. Gniazdo USB (USB-C)
3. Gniazdo MP-Bus (RJ11)
4. Kontrolka LED
5. Uchwyt paska do mocowania

Kontrolki LED

	Zielona	Czerwona	Niebieski	Biały	Znaczenie / funkcja
Zasilanie Wł. (przy włączaniu urządzenia)	Miga 1x	Wył.	Wył.	Wył.	Prawidłowy stan akumulatora (> 30%)
	Miga 1x	Miga 1x	Wył.	Wył.	Niski poziom naładowania akumulatora, konieczne ładowanie
Wyświetlacz obsługowy (włączony)	Miga co 5 sekund	Wył.	Wył.	Wył.	Włączony (tryb gotowości)
	Wył.	Wył.	Miga 1x	Wył.	Nawiązane połączenie Bluetooth (parowanie)
	Wył.	Wył.	Wył.	Stale włączona	Wyszukiwanie tagu NFC (urządzenia)
	Wył.	Wył.	Wył.	Miga	Trwa komunikacja NFC
Ładowanie akumulatorów (wyłącznik zasilania w położeniu Wył.)	Miga	Wył.	Wył.	Wył.	Ładowanie akumulatora
	Stale włączona	Wył.	Wył.	Wył.	Akumulator naładowany

Serwisowanie

Parametry urządzenia można modyfikować przy użyciu aplikacji Belimo Assistant 2. Aplikacja Belimo Assistant 2 jest dostępna w wersjach na smartfony, tablety oraz na komputery. Możliwości podłączania zależą od urządzenia, na którym zainstalowano aplikację Belimo Assistant 2.

Więcej informacji zamieszczono w skróconej instrukcji obsługi aplikacji Belimo Assistant 2.

Serwisowanie

Łączność bezprzewodowa

Połączenie z urządzeniami Belimo oznaczonymi logo NFC można uzyskać albo bezpośrednio przy użyciu smartfona z interfejsem NFC albo przy użyciu smartfona z interfejsem Bluetooth podłączonego do łącza Belimo Assistant Link.

Logo NFC na konwerterze LINK.10 trzeba ustawić bezpośrednio nad logo NFC na urządzeniu NFC.

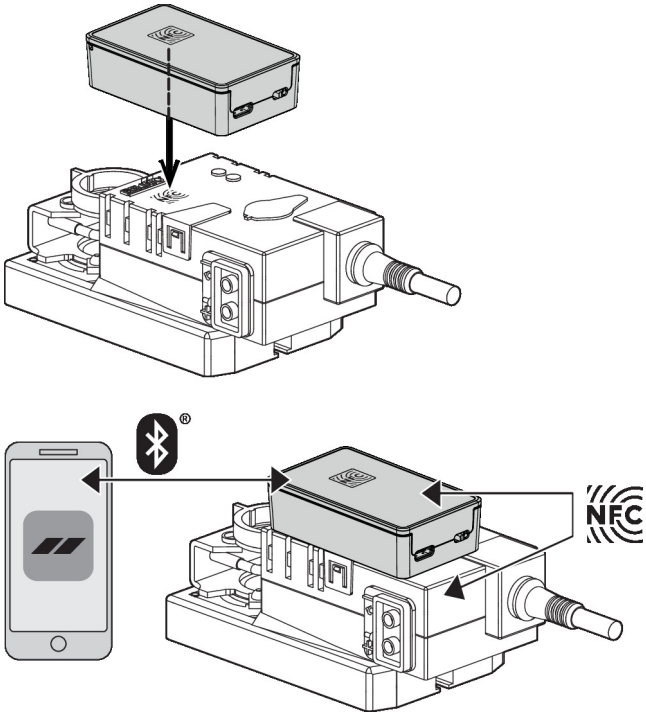

Serwisowanie

Połączenie przewodowe

Połączenie z urządzeniem można nawiązać podłączając łącze Belimo Assistant Link do portu USB w komputerze oraz do gniazda serwisowego lub przewodu MP-Bus urządzenia.

Belimo Assistant 2 działa jako klient szyny MP. Z tego powodu do urządzenia nie można podłączać innego klienta szyny MP.

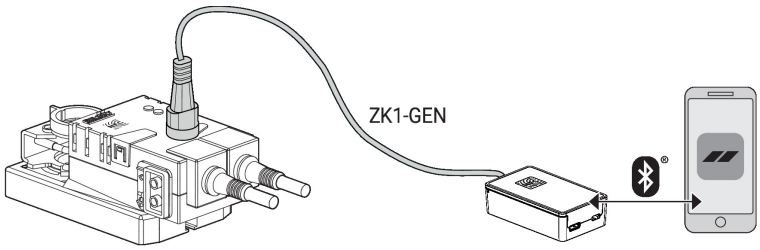

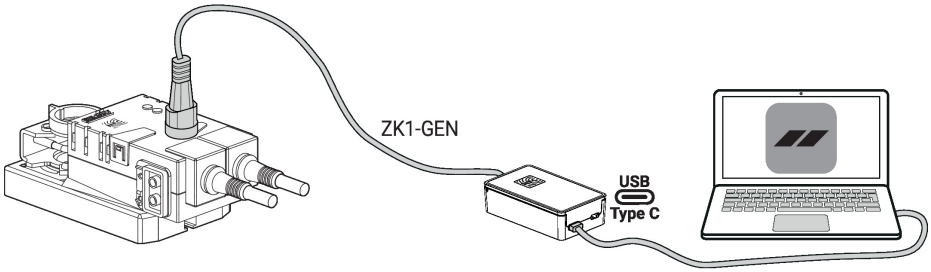

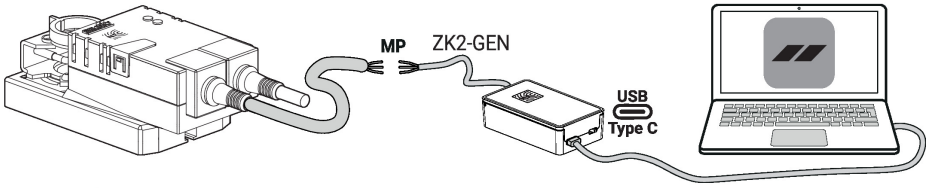

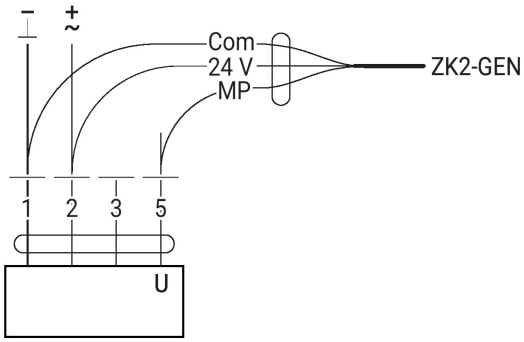

Wymiary

Typ	B [mm]	L [mm]	H [mm]	Masa
LINK.10	45	75	21	0.068 kg

Dodatkowa dokumentacja

- Skrócona instrukcja – Belimo Assistant 2