Zestaw montażowy do łączenia z siłownikiem

- **do montażu płaskiego**

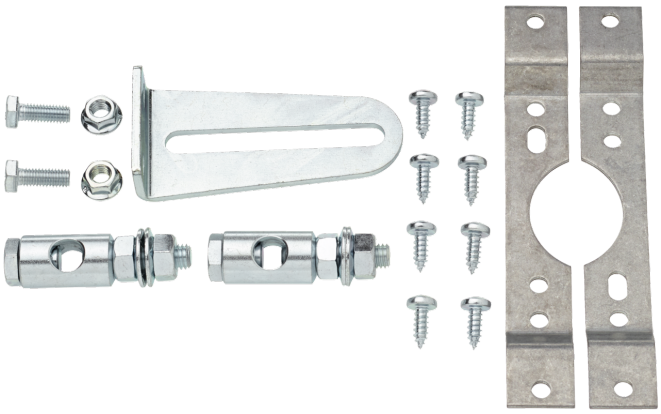

Zdjęcie może odbiegać od rzeczywistego wyglądu produktu

Dane techniczne

Masa	Masa	0.29 kg
Materiały	Zastosowane materiały	Stal ocynkowana

Uwagi dotyczące bezpieczeństwa

- Te akcesoria są przeznaczone do stosowania w stacjonarnych instalacjach grzewczych, wentylacyjnych i klimatyzacyjnych. Nie wolno ich stosować dziedzinach innych niż wymienione w dokumentacji, w szczególności nie mogą być stosowane w samolotach ani innych środkach transportu powietrznego.
- Prace montażowe muszą być wykonywane przez osoby o odpowiednich uprawnieniach. Trzeba przestrzegać wszystkich mających zastosowanie norm i przepisów dotyczących instalowania i montażu.
- Akcesoriów nie wolno wyrzucać z odpadami komunalnymi. Ze zużytym lub uszkodzonym urządzeniem trzeba postępować zgodnie z obowiązującymi przepisami dotyczącymi utylizacji odpadów.

Cechy produktu

Zastosowanie Nadaje się do NKQ..A, NMQ..A, SM..A, SMC..A, SMD..A, SMQ..A

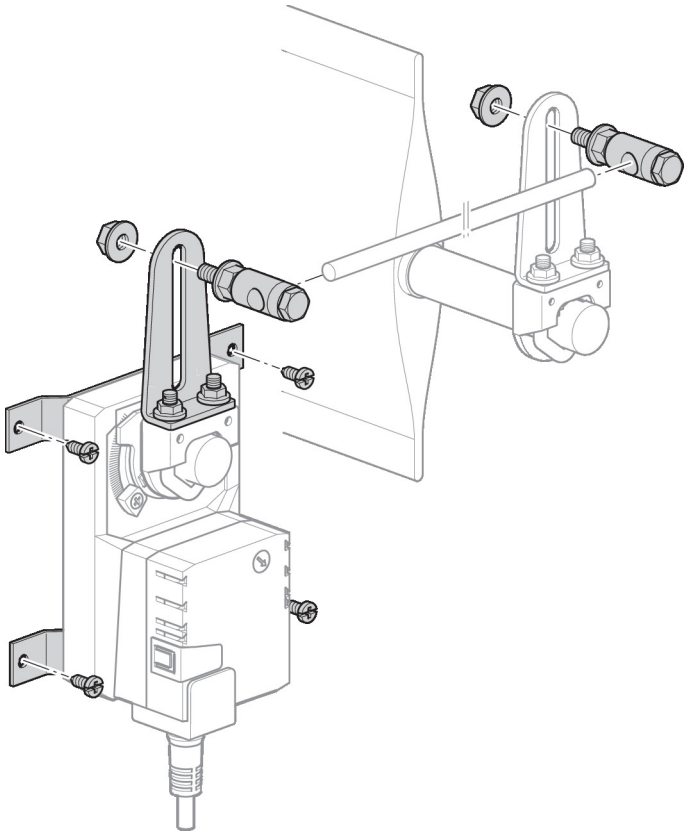

Wymiary

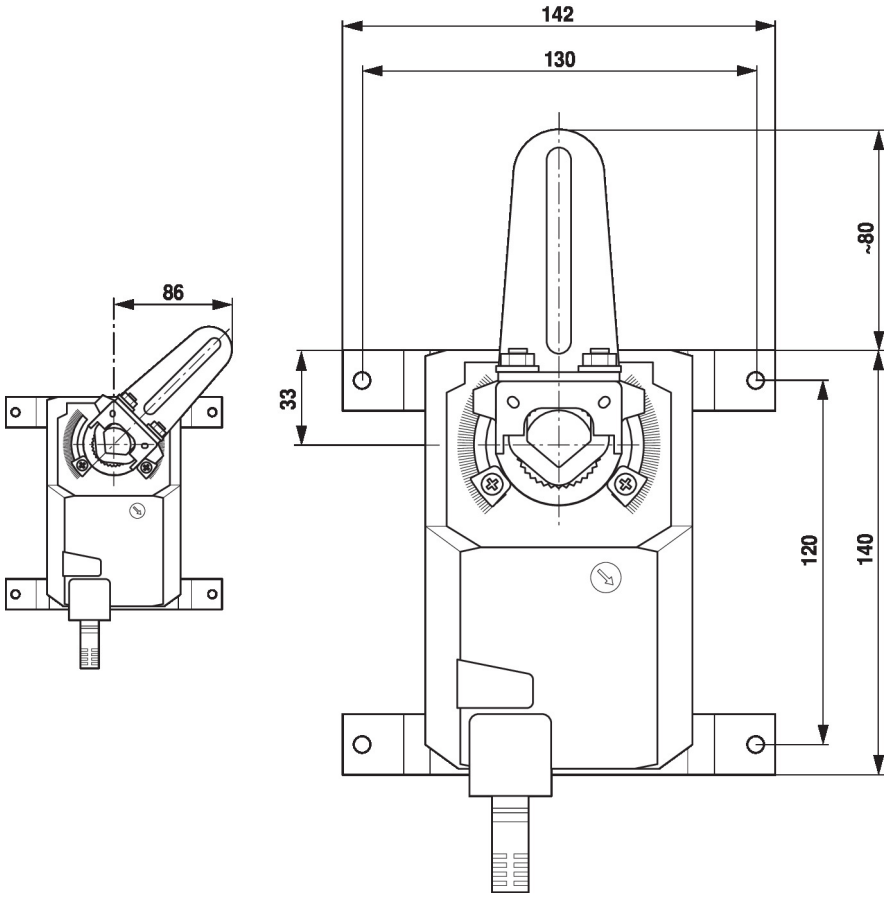

Typ	Masa
ZG-SMA	0.29 kg