Wyzwalacz termoelektryczny do klap wentylacji pożarowej w instalacjach wentylacyjnych i klimatyzacyjnych

- **Napięcie znamionowe AC/DC 24 V**
- **Temperatura zadziałania wewnątrz kanału 72°C**
- **Długość sondy kanałowej 65 mm**
- **Przetestowano zgodnie z ISO 10294-4**

Zdjęcie może odbiegać od rzeczywistego wyglądu produktu

Dane techniczne

Dane elektryczne	Napięcie znamionowe	AC/DC 24 V
	Częstotliwość napięcia znamionowego	50/60 Hz
	Prąd znamionowy	1 A
	Wartość rezystancji przepustowości AC/DC	<1 Ω
	Przyłącze zasilania	Kabel 1 m, 2x 0.75 mm², Kabel Betaflam odporny na wysokie temperatury do 145°C
Dane funkcjonalne	Długość sondy	65 mm
Dane dotyczące bezpieczeństwa	Temperatura zadziałania bezpiecznika termicznego	Temperatura wewnątrz kanału 72°C (kolor czarny) Temperatura na zewnątrz kanału 72°C
	Klasa ochronności IEC/EN	III, Napięcie bezpieczne - niskie (SELV)
	Kategoria ochronna obudowy IEC/EN	IP54
	Kompatybilność elektromagnetyczna	Oznakowanie CE zgodnie z 2014/30/WE
	Dyrektywa dotycząca urządzeń niskonapięciowych	Oznakowanie CE zgodnie z 2014/35/UE
	Badanie higieniczne	Wg VDI 6022 część 1
	Odporność na impulsy napięciowe - zasilanie	0.8 kV
	Stopień zanieczyszczenia	3
	Wilgotność otoczenia	Maks. 95% wilgotność wzgl., brak kondesacji
	Temperatura otoczenia	-30...55°C [-22...131°F]
	Temperatura przechowywania	-40...55°C [-40...131°F]
	Kategoria dokumentu	bezobsługowy
Masa	Masa	0.088 kg

Uwagi dotyczące bezpieczeństwa

- Urządzenia nie wolno stosować w dziedzinach innych niż wymienione w dokumentacji, w szczególności urządzenie nie może być stosowane w samolotach, ani innych środkach transportu powietrznego.
- Nie wolno odłączać kabli od urządzenia.
- Urządzenie może być otwierane tylko przez producenta. Użytkownik nie może ani wymieniać, ani naprawiać żadnych elementów urządzenia.
- Urządzenie zawiera elementy elektryczne i elektroniczne. Nie wolno go wyrzucać z odpadami komunalnymi. Ze zużytym lub uszkodzonym urządzeniem trzeba postępować zgodnie z obowiązującymi przepisami dotyczącymi utylizacji odpadów.

Cechy produktu

Tryb pracy

Wyzwalacz termoelektryczny jest zgodny ze szczególnymi wymogami normy ISO 10294-4.

Gdy temperatura otoczenia przekroczy 72°C, zadziała bezpiecznik reagujący na temperaturę zewnętrzną. Gdy temperatura wewnątrz kanału przekroczy 72°C, zadziała bezpiecznik reagujący na temperaturę w kanale. Gdy zadziała jeden z bezpieczników termicznych, napięcie zasilania zostaje odcięte w sposób trwały i nieodwracalny.

Bezpiecznik reagujący na temperaturę otoczenia chroni siłownik przed przegrzaniem i nie można go wymienić. Gdy zadziała bezpiecznik reagujący na temperaturę zewnętrzną kanału, siłownik należy wymienić. Bezpiecznik reagujący na temperaturę wewnętrzną kanału można wymienić, patrz rozdział „Akcesoria".

Działanie systemu (przerwanie zasilania) można sprawdzić, naciskając przycisk testowania.

Łatwy montaż bezpośredni

Instalację wykonuje się przy użyciu wstępnie zmontowanego podzespołu, śrub samowiercących i blachowkrętów.

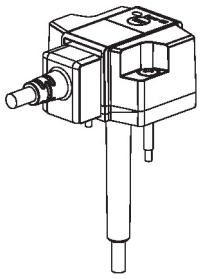

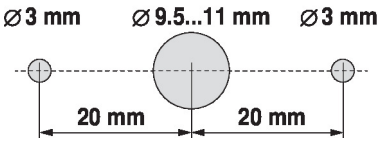

Temperatura zadziałania bezpiecznika termicznego

Temperatura zadziałania dla bezpiecznika reagującego na temperaturę wewnętrzną kanału jest ustawiona na 72°C (ustawienie fabryczne). Opcjonalnie można również użyć wartości 95°C, 120°C i 140°C. Patrz rozdział „Akcesoria".

Temperaturę zadziałania wskazuje kolor materiału sondy kanałowej oraz etykieta z danymi produktu:

Czarny (BK) = 72°C (standardowo)

Szary (GY) = 95°C (jako opcja o numerze ZBAT95)

Pomarańczowy (OG) = 120°C (jako opcja o numerze ZBAT120)

Czerwony (RD) = 140°C (jako opcja o numerze ZBAT140)

Temperatura zadziałania dla bezpiecznika reagującego na temperaturę zewnętrzną kanału (temperaturę otoczenia) jest ustawiona na 72°C i nie można jej zmienić.

Długość sondy

Długość sondy kanałowej wynosi standardowo 65 mm. Sonda o długości 90 mm jest również dostępna jako opcja. Jest ona oznaczona poprzez dodanie „/9" do nazwy produktu. Patrz rozdział „Akcesoria".

Części zawarte w zestawie

Śruby

Akcesoria

Akcesoria elektryczne

Opis	Typ
Zaślepka do BAT (bez zabezpieczenia termicznego temperatury we wnętrzu kanału)	ZBAT0
Zapasowy element wyzwalający do BAT, Temperatura wewnątrz kanału 72°C (kolor czarny), Długość sondy 65 mm	ZBAT72
Zapasowy element wyzwalający do BAT, Temperatura wewnątrz kanału 72°C (kolor czarny), Długość sondy 90 mm	ZBAT72/9
Zapasowy element wyzwalający do BAT, Temperatura wewnątrz kanału 95°C (kolor szary), Długość sondy 65 mm	ZBAT95

Akcesoria

Opis	Typ
Zapasowy element wyzwalający do BAT, Temperatura wewnątrz kanału 95°C (kolor szary), Długość sondy 90 mm	ZBAT95/9
Zapasowy element wyzwalający do BAT, Temperatura wewnątrz kanału 120°C (kolor pomarańczowy), Długość sondy 65 mm	ZBAT120
Zapasowy element wyzwalający do BAT, Temperatura wewnątrz kanału 140°C (kolor czerwony), Długość sondy 65 mm	ZBAT140

Instalacja elektryczna

Zasilanie poprzez transformator bezpieczeństwa.

Kolory żył:
Tf1 = Bezpiecznik termiczny reagujący na temperaturę zewnętrzną kanału
Tf2 = Bezpiecznik termiczny reagujący na temperaturę wewnętrzną kanału (wymienny)

Schematy połączeń

AC/DC 24 V

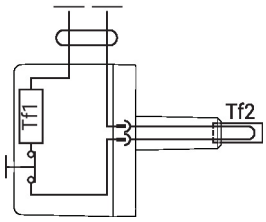
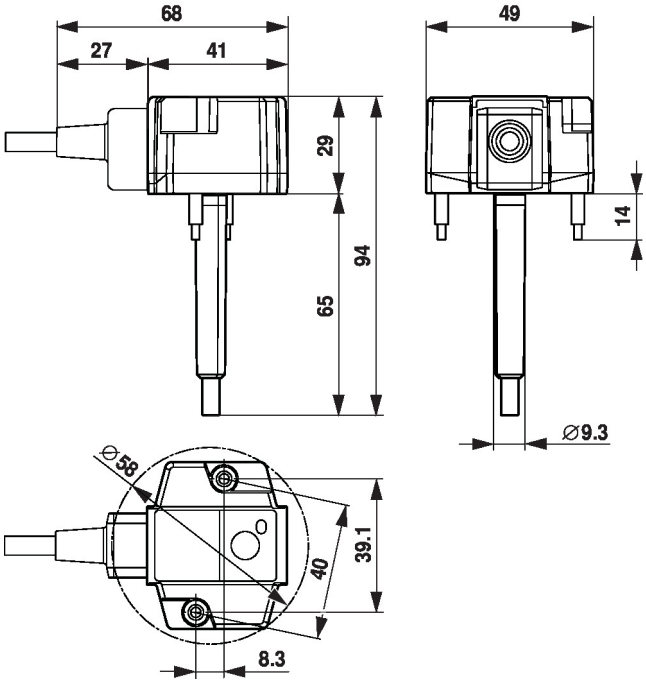
Wymiary