Moduł styków pomocniczych, pasujący do siłowników ze sprężyną powrotną NF..A.., SF..A.., LF..

- Dwa styki (SPDT)
- Nastawialne punkty przełączania
- z adapterem

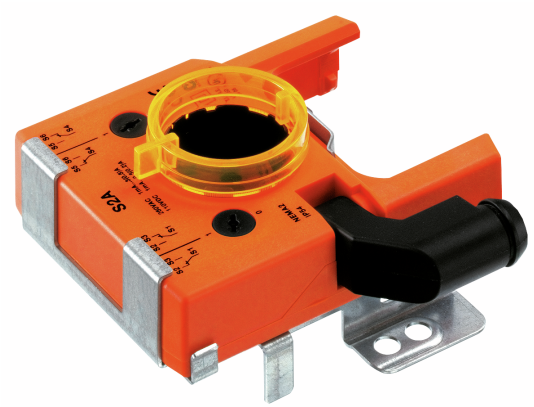

Zdjęcie może odbiegać od rzeczywistego wyglądu produktu

Dane techniczne

Dane elektryczne	Styk pomocniczy	2x SPDT, 0...100%, regulowane
	Obciążalność styku pomocniczego	1 mA...3 A (0,5 A indukcyjne), DC 5 V...AC 250 V / 1 mA...0,5 A (0,2 A indukcyjne; L/R = 3,4 ms), DC 5 V...DC 110 V
	Punkty przełączania styku pomocniczego	Możliwość regulacji w całym zakresie obrotu 0...1 siłownika. Możliwość wstępnego ustawienia przy użyciu skali.
	Przyłącze styku pomocniczego	Kabel 1 m, 6x 0.75 mm²
	Połączenie elektryczne	Kabel
Dane dotyczące bezpieczeństwa	Klasa ochronności IEC/EN	II, Wzmocniona izolacja
	Kategoria ochronna obudowy IEC/EN	IP54
	Kompatybilność elektromagnetyczna	Oznakowanie CE zgodnie z 2014/30/WE
	Dyrektywa dotycząca urządzeń niskonapięciowych	Oznakowanie CE zgodnie z 2014/35/UE
	Certyfikat IEC/EN	IEC/EN 60730-1 oraz IEC/EN 60730-2-14
	Badanie higieniczne	Zgodnie z VDI 6022 Część 1 / SWKI VA 104-01, przystosowane do mycia i dezynfekcji, niskoemisyjne
	Rodzaj czynności	Type 1.B
	Odporność na impulsy napięciowe - styk pomocniczy	4 kV
	Stopień zanieczyszczenia	3
	Wilgotność otoczenia	Maks. 95% wilgotność wzgl., brak kondesacji
	Temperatura otoczenia	-30...50°C [-22...122°F]
	Temperatura przechowywania	-40...80°C [-40...176°F]
	Kategoria dokumentu	bezobsługowy
Masa	Masa	0.33 kg

Uwagi dotyczące bezpieczeństwa

- Urządzenia nie wolno stosować w dziedzinach innych niż wymienione w dokumentacji, w szczególności urządzenie nie może być stosowane w samolotach, ani innych środkach transportu powietrznego.
- Zastosowanie na zewnątrz budynków: możliwe tylko wtedy, gdy przyrząd nie jest bezpośrednio narażony na działanie wody (morskiej), śniegu, promieni słonecznych, agresywne gazy, ani na oblodzenie. Ponadto, warunki otoczenia muszą cały czas być zgodne z podanymi w karcie katalogowej.
- Prace montażowe muszą być wykonywane przez osoby o odpowiednich uprawnieniach. Trzeba przestrzegać wszystkich mających zastosowanie norm i przepisów dotyczących instalowania i montażu.
- Urządzenie może być otwierane tylko przez producenta. Użytkownik nie może ani wymieniać, ani naprawiać żadnych elementów urządzenia.
- Nie wolno odłączać kabli od urządzenia.
- Urządzenie zawiera elementy elektryczne i elektroniczne. Nie wolno go wyrzucać z odpadami komunalnymi. Ze zużytym lub uszkodzonym urządzeniem trzeba postępować zgodnie z obowiązującymi przepisami dotyczącymi utylizacji odpadów.

Cechy produktu

Tryb pracy

Podczas dopasowania płytka zabieraka blokuje się kształtowo na siłowniku obrotowym ze sprężyną powrotną i przenosi ruch obrotowy bezpośrednio na potencjometr sprzężenia zwrotnego.

Punkty przełączania można dowolnie ustawiać pokrętłem. Bieżące położenie przełącznika można sprawdzić w dowolnej chwili.

Zastosowanie

Moduł styków pomocniczych służy do sygnalizowania położenia lub do realizowania funkcji przełączania przy dowolnie wybranym ustawieniu kąta.

Łatwy montaż bezpośredni

Podczas adaptacji moduł styków pomocniczych łączy się bezpośrednio z osią wydrążoną siłownika (LF.., NF..A.., SF..A..). Po założeniu, moduł mocuje się do siłownika przy użyciu śrub.

Zacisk osi montuje się od spodu.

Instalacja elektryczna

Kolory żył:
S1 = fioletowy
S2 = czerwony
S3 = biały
S4 = pomarańczowy
S5 = różowy
S6 = szary

Schematy połączeń

Styk pomocniczy

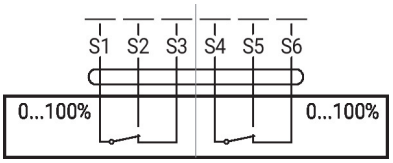

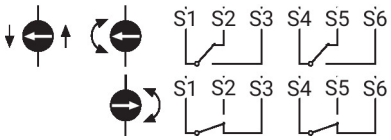

Elementy obsługowe oraz kontrolki

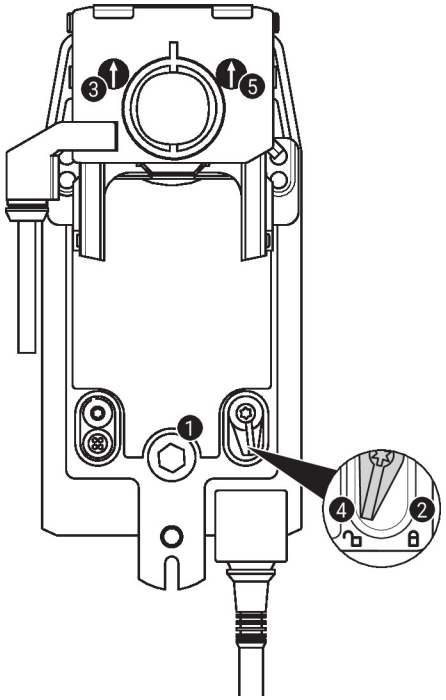

Ustawienia styku pomocniczego – siłowniki NF..A / SF..A

Uwaga: ustawienia styku pomocniczego można modyfikować tylko po uprzednim odłączeniu zasilania.

Aby ustawić położenie styku pomocniczego, wykonać kolejno czynności opisane w punktach od 1 do 4.

1. **Przestawianie ręczne**
   Obracać korbę aż zostanie ustawione żądane położenie.
2. **Blokowanie**
   Ustawić przełącznik blokady w położeniu oznaczonym symbolem „zamkniętej kłódki".
3. **Styk pomocniczy - 1**
   Obracać pokrętło, aż strzałka zrówna się z linią pionową.
   Strzałka zawsze wskazuje pozycję przełączania (S1-S2 lub S1-S3).
   Jeżeli styk pomocniczy ma być przełączany w przeciwnym kierunku, to pokrętło trzeba obrócić o 180°. Ewentualnie pozycję przełączania można sprawdzić podłączając tester ciągłości obwodu do kabla styku pomocniczego.
4. **Odblokowywanie**
   Ustawić przełącznik blokady w położeniu oznaczonym symbolem „otwartej kłódki" lub odblokować przy użyciu korby.
5. **Styk pomocniczy - 2**
   Ta sama procedura, jak dla styku pomocniczego 1 (kroki 1 do 4).

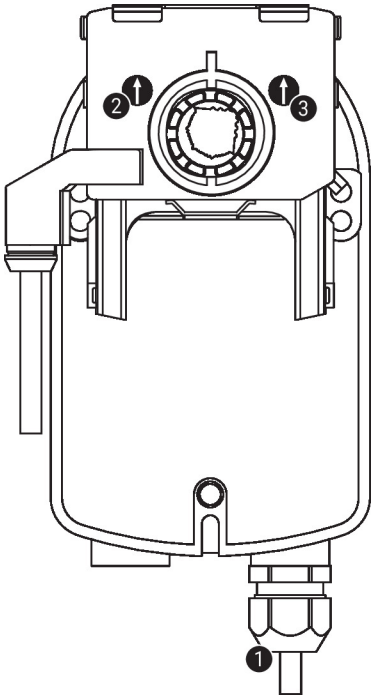

Ustawienia styku pomocniczego – siłowniki LF..

Uwaga: ustawienia styku pomocniczego można modyfikować tylko po uprzednim odłączeniu zasilania.

Aby ustawić położenie styku pomocniczego, wykonać kolejno czynności opisane w punktach od 1 do 2.

1. **Ustawianie ręczne**
   Podłączyć siłownik i ustawić go w żądanym położeniu.
2. **Styk pomocniczy - 1**
   Obracać pokrętło, aż strzałka zrówna się z linią pionową.
   Strzałka zawsze wskazuje pozycję przełączania (S1-S2 lub S1-S3).
   Jeżeli styk pomocniczy ma być przełączany w przeciwnym kierunku, to pokrętło trzeba obrócić o 180°. Ewentualnie pozycję przełączania można sprawdzić podłączając tester ciągłości obwodu do kabla styku pomocniczego.
3. **Styk pomocniczy - 2**
   Ta sama procedura, jak dla styku pomocniczego 1 (kroki 1 do 2).

Wymiary

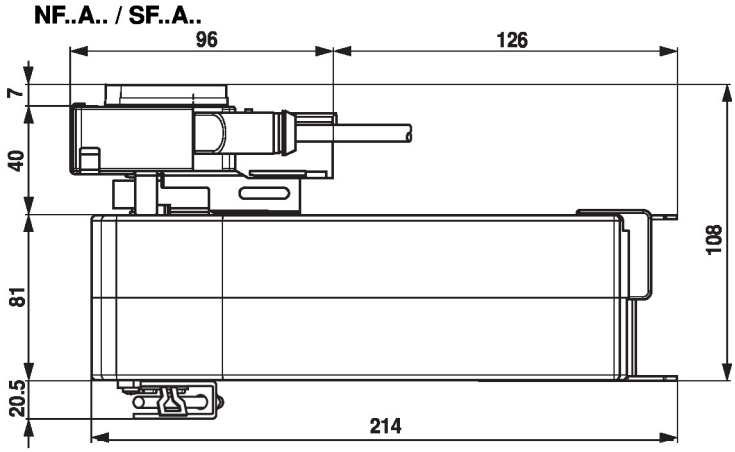

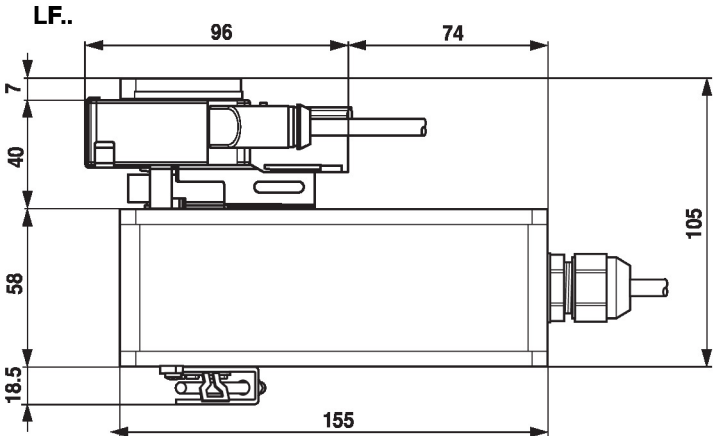

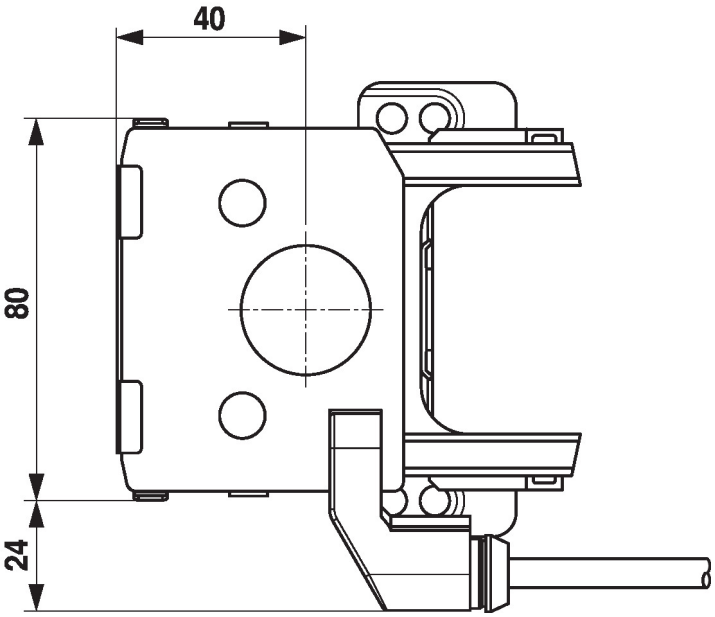

Typ	Masa
S2A-F	0.33 kg