Czujnik zewnętrzny temperatury

Z zewnętrzną rurką czujnika do pomiaru temperatury na obszarach zewnętrznych. Przykłady zastosowań obejmują chłodnie, szklarnie, zakłady produkcyjne i hale magazynowe. Obudowa IP65 / NEMA 4X.

Zdjęcie może odbiegać od rzeczywistego wyglądu produktu

Przegląd typów

Typ	Wyjście pasywnego czujnika temperatury	Dodatkowe funkcje	Dokładność pomiaru temperatury	Prąd pomiarowy
01UT-1A0X	Pt100	Czujnik zewnętrzny	Class B, ±0.3°C @ 0°C [±0.5°F @ 32° F]	<1 mA @ 0°C [32°F]
01UT-1B0X	Pt1000	Czujnik zewnętrzny	Class B, ±0.3°C @ 0°C [±0.5°F @ 32° F]	<0.3 mA @ 0°C [32°F]

Dane techniczne

Dane elektryczne	Połączenie elektryczne	Wtykany blok zacisków sprężynowych maks. 2.5 mm²
	Wejście kablowe	Dławnica kablowa z odciążeniem kabla ø6...8 mm
Dane funkcjonalne	Czynnik	Powietrze
Dane pomiarowe	Wartości pomiarowe	Temperatura
Specyfikacja pasywnego czujnika temperatury	Zakres pomiarowy	-35...50°C [-30...120°F]
	Stała czasowa τ (63%) w pomieszczeniu	Typowo 420 s
Dane dotyczące bezpieczeństwa	Klasa ochronności IEC/EN	III, Napięcie bezpieczne — niskie (PELV)
	Źródło zasilania UL	Class 2 Supply
	Kategoria ochronna obudowy IEC/EN	IP65
	Stopień ochrony NEMA/UL	NEMA 4X
	Obudowa	UL Enclosure Type 4X
	Deklaracja zgodności UE	Oznakowanie CE
	Certyfikat IEC/EN	IEC/EN 60730-1
	Norma jakości	ISO 9001
	Rodzaj czynności	Type 1
	Odporność na impulsy napięciowe - zasilanie	0.8 kV
	Stopień zanieczyszczenia	3
	Wilgotność otoczenia	Maks. 95% wilgotność wzgl., brak kondesacji
	Temperatura otoczenia	-35...50°C [-30...120°F]
	Temperatura czynnika	-35...50°C [-30...122°F]
	Temperatura powierzchni obudowy	Max. 70°C [160°F]
Materiały	Obudowa	Pokrywa: PC, biała Spód: PC, biały Uszczelka: NBR70, czarna Odporny na promieniowanie UV
	Przepust kablowy	PA6, biały
	Płyta montażowa	PC, szary RAL 7001

Uwagi dotyczące bezpieczeństwa

Urządzenie to jest przeznaczone do stosowania w stacjonarnych instalacjach grzewczych, wentylacyjnych i klimatyzacyjnych. Nie wolno go stosować w innych obszarach zastosowania niż wymienione w dokumentacji. Wszelkie modyfikacje wymagają uzyskania uprzedniej aprobaty producenta. Urządzenie nie może być używane w sprzęcie, który w razie awarii może spowodować zagrożenie dla ludzi, zwierząt lub mienia.

Przed przystąpieniem do prac montażowych upewnić się, czy zostało odłączone zasilanie. Produktu nie wolno podłączać do sprzętu, który jest podłączony do zasilania!

Prace montażowe muszą być wykonywane przez osoby o odpowiednich uprawnieniach. Trzeba przestrzegać wszystkich mających zastosowanie norm i przepisów dotyczących instalowania i montażu.

Urządzenie zawiera elementy elektryczne i elektroniczne. Nie wolno go wyrzucać z odpadami komunalnymi. Ze zużytym lub uszkodzonym urządzeniem trzeba postępować zgodnie z obowiązującymi przepisami dotyczącymi utylizacji odpadów.

Uwagi

Ogólne uwagi dotyczące czujników

Ze względu na wydzielanie się ciepła w 2-przewodowym czujniku pasywnym, prąd pomiarowy wpływa na dokładność pomiaru. Dlatego natężenie prądu pomiarowego nie powinno przekraczać wartości wyszczególnionych w karcie katalogowej.

W przypadku długich kabli połączeniowych (w zależności od przekroju) trzeba uwzględnić rezystancję kabla. Im mniejsza rezystancja czujnika, tym większy wpływ rezystancji przewodów na wynik pomiaru, ponieważ rezystancja przewodów sumuje się z rezystancją czujnika.

Części zawarte w zestawie

Opis	Typ
Płyta montażowa Obudowa S	A-22D-A09
Kołki rozporowe Śruby	

Akcesoria

Akcesoria opcjonalne

Opis	Typ
Adapter przyłącza flex conduit, M20x1.5, do dławnicy kablowej 1x 6 mm, Wielopak 10 szt.	A-22G-A01.1

Schemat połączeń

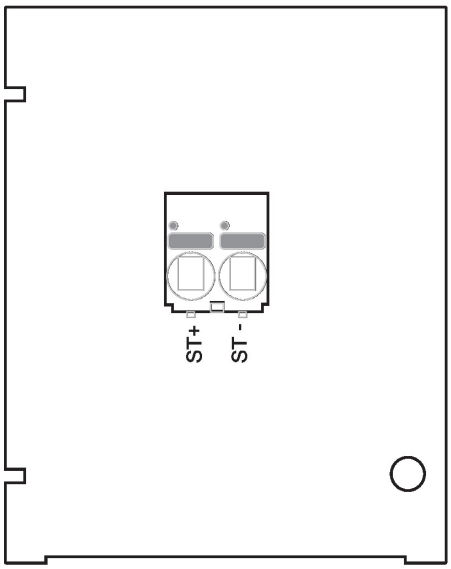

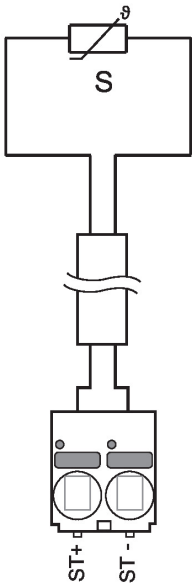

Wymiary

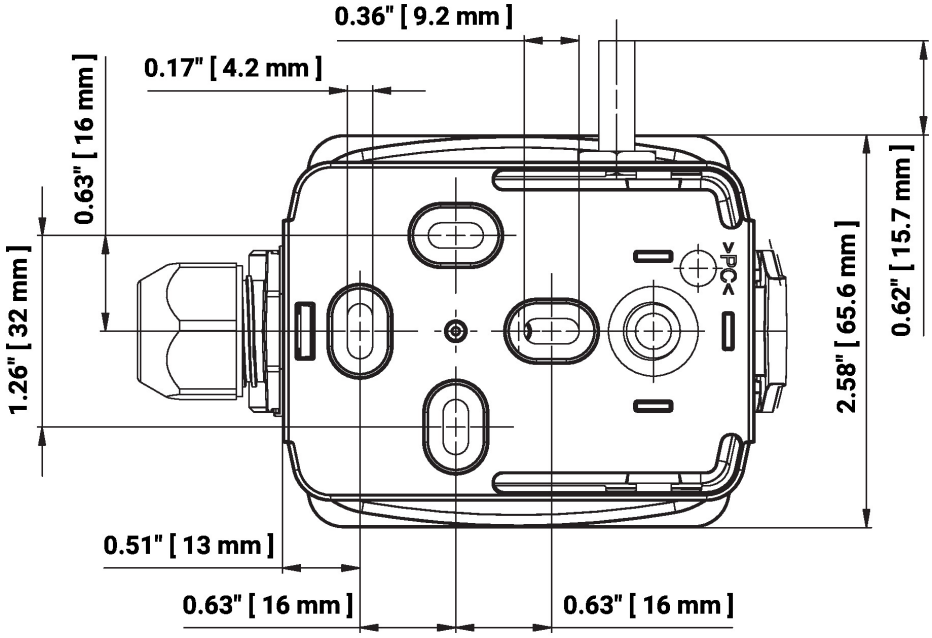

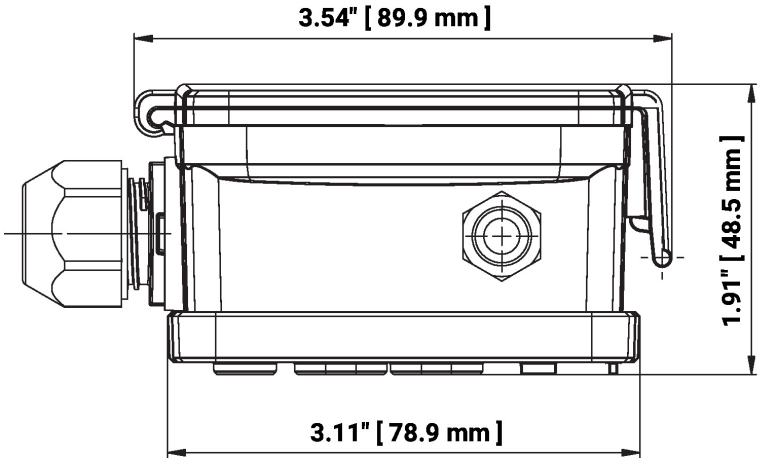

Typ	Długość sondy	Masa
01UT-1A0X	25 mm	0.12 kg
01UT-1B0X	25 mm	0.12 kg

Dodatkowa dokumentacja

- Instrukcje montażu
- Charakterystyka rezystancji