Złączka rurowa gwintowana do zaworu kulowego z gwintem zewnętrznym

- gwint wewnętrzny G do gwintu wewnętrznego Rp
- z uszczelką

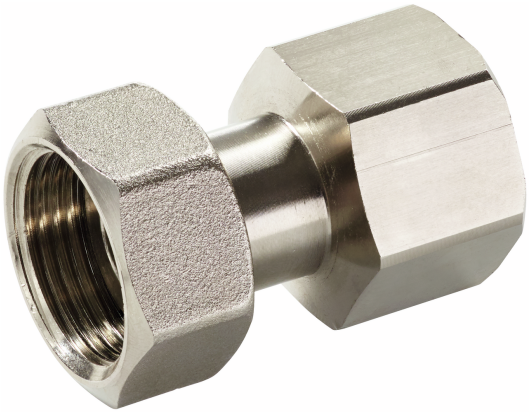

Zdjęcie może odbiegać od rzeczywistego wyglądu produktu

## Przegląd typów

| Typ | DN | G ["] | Rp ["] | Nadaje się do | Masa |
|---|---|---|---|---|---|
| ZR4515Q | 15 | 3/4 | 1/2 | C415Q-.. / C515Q-.. | 0.10 kg |
| ZR4520Q | 20 | 3/4 | 3/4 | C420Q-.. / C520Q-.. | 0.12 kg |

## Dane techniczne

| | | |
|---|---|---|
| **Materiały** | Zastosowane materiały | Mosiądz niklowany |

## Uwagi dotyczące bezpieczeństwa

- Te akcesoria są przeznaczone do stosowania w stacjonarnych instalacjach grzewczych, wentylacyjnych i klimatyzacyjnych. Nie wolno ich stosować dziedzinach innych niż wymienione w dokumentacji, w szczególności nie mogą być stosowane w samolotach ani innych środkach transportu powietrznego.
- Prace montażowe muszą być wykonywane przez osoby o odpowiednich uprawnieniach. Trzeba przestrzegać wszystkich mających zastosowanie norm i przepisów dotyczących instalowania i montażu.
- Akcesoriów nie wolno wyrzucać z odpadami komunalnymi. Ze zużytym lub uszkodzonym urządzeniem trzeba postępować zgodnie z obowiązującymi przepisami dotyczącymi utylizacji odpadów.

## Uwagi ogólne

**Uwagi dotyczące dostawy** Zakres dostawy obejmuje: nakrętkę łączącą (gwint G), wkładkę (gwint Rp), uszczelkę płaską

## Wymiary
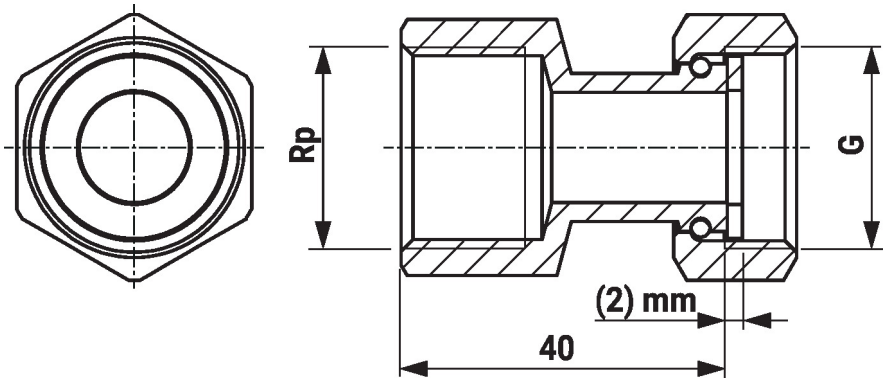
**Rysunki wymiarowe**