Siłowniki do klap wentylacji pożarowej 90°, z wtyczkami połączeniowymi ułatwiającymi integrację z systemem sterowania i monitorowania

- Moment obrotowy - silnik 15 Nm
- Napięcie znamionowe AC/DC 24 V
- Sterowanie Zamknij/Otwórz
- Mechanical interface Połączenie kształtowe 12x12 mm, oś wydrążona przechodząca

Zdjęcie może odbiegać od rzeczywistego wyglądu produktu

Dane techniczne

Dane elektryczne	Napięcie znamionowe	AC/DC 24 V
	Częstotliwość napięcia znamionowego	50/60 Hz
	Zakres roboczy	AC 19.2...28.8 V / DC 21.6...28.8 V
	Progi przełączania min. napięcie załączania	AC 19.2 V / DC 21.6 V
	Progi przełączania maks. napięcie wyłączania	AC 5 V / DC 7 V
	Pobór mocy - praca	3 W
	Pobór mocy w stanie spoczynku	0.1 W
	Moc znamionowa	6 VA
	Prąd rozruchowy (Imax)	8.2 A @ 5 ms
	Styk pomocniczy	2x SPDT
	Obciążalność styku pomocniczego	1 mA...3 A (0,5 A indukcyjny), DC 5 V...AC 250 V
	Punkty przełączania styku pomocniczego	5° / 80°
	Tolerancja	±3°
	Przyłącze zasilania / sterowania	Kabel z wtyczką przyłączeniową 1 m, 3x 0.75 mm², FRNC (bezhalogenowy)
	Przyłącze styku pomocniczego	Kabel z wtyczką przyłączeniową 1 m, 6x 0.75 mm², FRNC (bezhalogenowy)
	Connection plug	Zasilanie: wtyczka 3-stykowa, pasująca do BKNE230-24 Styk pomocniczy: wtyczka 6-stykowa, pasująca do BKNE230-24
Dane funkcjonalne	Moment obrotowy - silnik	15 Nm
	Kierunek ruchu - silnik	możliwość wyboru poprzez montaż
	Ręczne przestawianie	z korbą
	Kąt obrotu	Maks. 95°
	Czas ruchu - silnik	<30 s / 90°
	Sound power level motor	58 dB(A)
	Mechanical interface	Połączenie kształtowe 12x12 mm, oś wydrążona przechodząca
	Wskaźnik położenia	Mechaniczny ze wskazówką
	Trwałość	Min. 10'000 cykli
Dane dotyczące bezpieczeństwa	Klasa ochronności IEC/EN	III, Napięcie bezpieczne - niskie (SELV)
	Kategoria ochronna styku pomocniczego IEC/EN	II, Wzmocniona izolacja
	Kategoria ochronna obudowy IEC/EN	IP54
	Kompatybilność elektromagnetyczna	Oznakowanie CE zgodnie z 2014/30/WE
	Dyrektywa dotycząca urządzeń niskonapięciowych	Oznakowanie CE zgodnie z 2014/35/UE
	Certyfikat IEC/EN	IEC/EN 60730-1 oraz IEC/EN 60730-2-14

Dane techniczne

Dane dotyczące bezpieczeństwa	Rodzaj czynności	Type 1.B
	Odporność na impulsy napięciowe - zasilanie / sterowanie	0.8 kV
	Odporność na impulsy napięciowe - styk pomocniczy	4 kV
	Stopień zanieczyszczenia	3
	Wilgotność otoczenia	Maks. 95% wilgotność wzgl., brak kondesacji
	Temperatura otoczenia	-30...55°C [-22...131°F]
	Temperatura przechowywania	-40...80°C [-40...176°F]
	Kategoria dokumentu	bezobsługowy
Masa	Masa	0.88 kg

Uwagi dotyczące bezpieczeństwa

- Urządzenia nie wolno stosować w dziedzinach innych niż wymienione w dokumentacji, w szczególności urządzenie nie może być stosowane w samolotach, ani innych środkach transportu powietrznego.
- Dostosowanie oraz montaż siłownika na klapie wentylacji pożarowej są wykonywane przez producenta klapy. Z tego powodu siłownik ten jest dostarczany tylko bezpośrednio do producentów klap przeciwpożarowych i oddymiających. Pełną odpowiedzialność za prawidłowe działanie klapy ponosi jej producent.
- Dwa wbudowane styki pomocnicze siłownika można podłączyć albo do napięcia sieciowego, albo do napięcia bezpiecznego. Styków nie wolno podłączać do dwóch różnych napięć (napięcia sieciowego / bezpiecznego niskiego napięcia).
- Nie wolno odłączać kabli od urządzenia.
- Urządzenie może być otwierane tylko przez producenta. Użytkownik nie może ani wymieniać, ani naprawiać żadnych elementów urządzenia.
- Urządzenie zawiera elementy elektryczne i elektroniczne. Nie wolno go wyrzucać z odpadami komunalnymi. Ze zużytym lub uszkodzonym urządzeniem trzeba postępować zgodnie z obowiązującymi przepisami dotyczącymi utylizacji odpadów.

Cechy produktu

Tryb pracy

Sterowanie Zamknij/Otwórz jest realizowane przez przyrząd sygnalizujący z zasilaczem BKNE230-24.

Safety Position Lock™

W przypadku pożaru mechanizm Safety Position Lock™ niezawodnie utrzymuje klapę wentylacji pożarowej w określonej pozycji bezpiecznej, zapewniając najwyższy poziom bezpieczeństwa.

Przestawianie ręczne

Siłownik można przestawiać ręcznie przy użyciu korby dostarczanej w zestawie.

Sygnalizacja

Siłownik jest wyposażony w dwa zamontowane na stałe mikroprzełączniki do sygnalizowania położeń krańcowych przepustnicy. Planując zastosowanie styków trzeba pamiętać, że jeżeli zostały użyte w obwodzie z większymi natężeniami prądu, to nie można już ich używać do przełączania prądów z zakresu miliamperowego.

Położenie skrzydła przepustnicy jest sygnalizowane przez wskaźnik mechaniczny.

Normy / przepisy

Konstrukcja siłownika spełnia szczególne wymagania następujących Norm Europejskich:

• EN 12101-8: Systemy kontroli rozprzestrzeniania dymu i ciepła – Część 8: Klapy odcinające w systemach wentylacji pożarowej

• EN 1366-10: Badania odporności ogniowej instalacji użytkowych – Część 10: Klapy odcinające stosowane w systemach kontroli rozprzestrzeniania dymu

• EN 13501-4: Klasyfikacja ogniowa wyrobów budowlanych i elementów budynków – Część 4: Klasyfikacja na podstawie wyników badań odporności ogniowej elementów systemów kontroli rozprzestrzeniania dymu

Cechy produktu

Połączenia

Siłownik jest wyposażony we wtyczki połączeniowe. Dzięki temu może być podłączony do nadrzędnego przyrządu sygnalizującego z zasilaczem oraz zintegrowany z systemem sterowania i monitorowania.

Wtyk połączeniowy

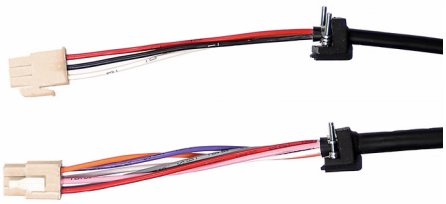

Części zawarte w zestawie

Korba
Wskaźnik
Torba ochronna

Akcesoria

Akcesoria elektryczne

Opis	Typ
Styk pomocniczy 2x SPDT	SN2-C7

Akcesoria mechaniczne

Opis	Typ
Wskaźnik 12x12 mm	ZZN12-B
Korba 40 mm	ZKN1-B
Korba 63 mm	ZKN2-B
Korba, Elastyczność zastosowania	ZFHC-B
Torba ochronna z przewodem, Wielopak 100 szt.	ZSD-B.1
Konsola do SN2-C7 do BFL, BFN, BFA, BEN, BEE	ZSN-B

Instalacja elektryczna

Zasilanie poprzez transformator bezpieczeństwa.

Jest możliwe równoległe połączenie kilku siłowników. Trzeba sprawdzić pobór mocy oraz progi przełączania.

Styków pomocniczych nie wolno podłączać do dwóch różnych napięć (napięcia sieciowego / bezpiecznego).

Kolory żył:
1 = czarny
2 = czerwony
3 = biały
S1 = fioletowy
S2 = czerwony
S3 = biały
S4 = pomarańczowy
S5 = różowy
S6 = szary

Instalacja elektryczna

AC/DC 24 V, Zamknij-Otwórz

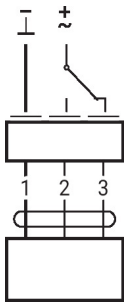

Styk pomocniczy

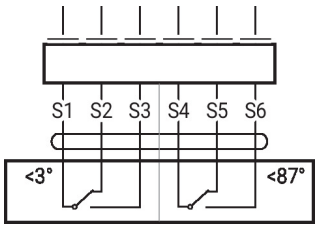
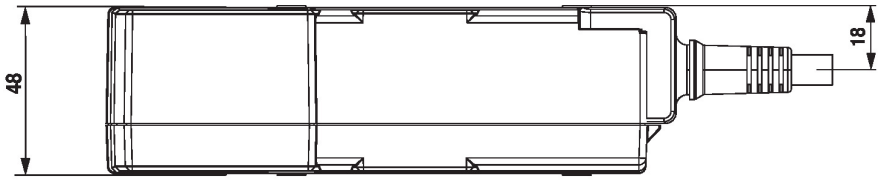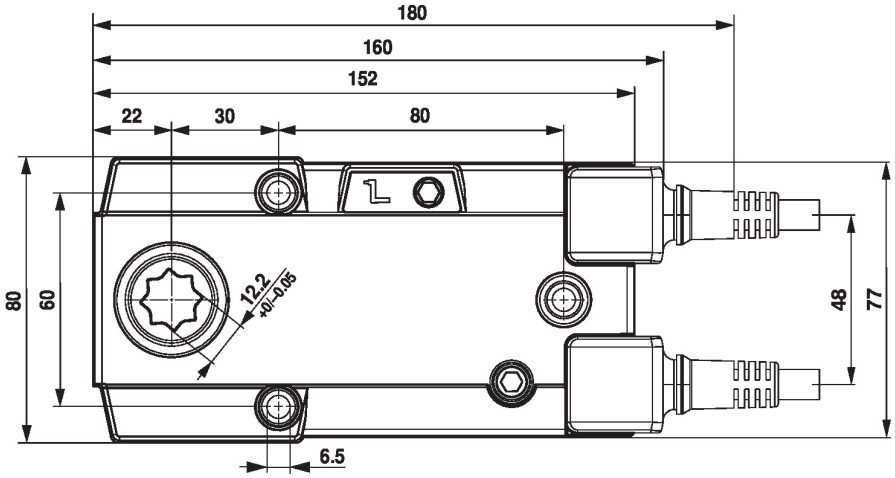
Wymiary