Siłownik obrotowy do klap motylkowych:

- Moment obrotowy - silnik 90 Nm
- Napięcie znamionowe AC 24...240 V / DC 24...125 V
- Sterowanie Zamknij/Otwórz, 3-punktowe
- Z 2 wbudowanymi stykami pomocniczymi

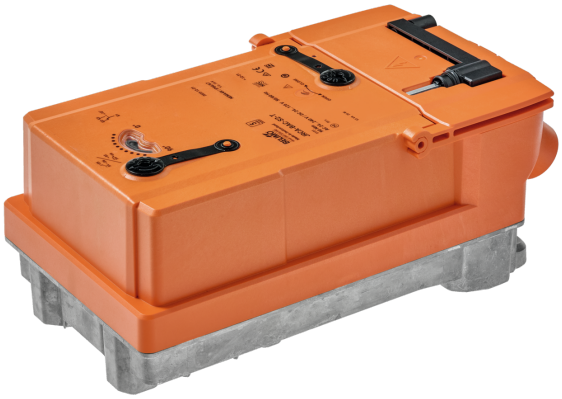

Zdjęcie może odbiegać od rzeczywistego wyglądu produktu

Dane techniczne

Dane elektryczne	Napięcie znamionowe	AC 24...240 V / DC 24...125 V
	Częstotliwość napięcia znamionowego	50/60 Hz
	Zakres roboczy	AC 19.2...264 V / DC 19.2...137.5 V
	Pobór mocy - praca	20 W
	Pobór mocy w stanie spoczynku	7 W
	Moc znamionowa	przy 24 V 20 VA / przy 240 V 55 VA
	Styk pomocniczy	2x SPDT, 1x 10° / 1x 0...90° (ustawienie fabryczne 85°)
	Uwaga dotycząca styku pomocniczego	1x 10° / 1x 0...90° (ustawienie fabryczne 85°)
	Obciążalność styku pomocniczego	1 mA...3 A (0,5 A indukcyjny), DC 5 V...AC 250 V
	Przyłącze uziemienia ochronnego	Zaciski 0.5...2.5 mm², tylko żyły miedziane
	Przyłącze zasilania / sterowania	Zaciski 0.5...2.5 mm², tylko żyły miedziane
	Przyłącze styku pomocniczego	Zaciski 0.5...2.5 mm², tylko żyły miedziane
	Praca równoległa	Tak (sprawdzić dane eksploatacyjne)
Dane funkcjonalne	Moment obrotowy - silnik	90 Nm
	Ręczne przestawianie	korba
	Czas ruchu - silnik	35 s / 90°
	Regulowany czas ruchu	20...120 s
	Poziom mocy akustycznej – silnik	65 dB(A)
	Wskaźnik położenia	Mechaniczny, zintegrowany
Dane dotyczące bezpieczeństwa	Klasa ochronności IEC/EN	I, Przewód uziemienia (PE)
	Klasa ochronności UL	I, uziemienie ochronne
	Źródło zasilania UL	Class 2 Supply
	Kategoria ochronna obudowy IEC/EN	IP66/67
	Stopień ochrony NEMA/UL	NEMA 4X
	Obudowa	UL Enclosure Type 4X
	Kompatybilność elektromagnetyczna	Oznakowanie CE zgodnie z 2014/30/WE
	Dyrektywa dotycząca urządzeń niskonapięciowych	Oznakowanie CE zgodnie z 2014/35/UE
	Certyfikat IEC/EN	IEC/EN 60730-1 oraz IEC/EN 60730-2-14
	UL Approval	cULus wg UL60730-1A, UL 60730-2-14 oraz CAN/CSA E60730-1 Oznaczenie UL na siłowniku zależy od miejsca produkcji, urządzenie w każdym przypadku jest zgodne ze standardem UL
	Rodzaj czynności	Type 1
	Kategoria ochrony przeciwprzepięciowej	III
	Odporność na impulsy napięciowe - styk pomocniczy	4 kV

Dane techniczne

Dane dotyczące bezpieczeństwa	Stopień zanieczyszczenia	3
	Wilgotność otoczenia	Maks. 100% wilgotność wzgl.
	Temperatura otoczenia	-30...50°C [-22...122°F]
	Temperatura przechowywania	-40...80°C [-40...176°F]
	Software Class	A
	Kategoria dokumentu	bezobsługowy
Dane mechaniczne	Przyłącze kołnierzowe	F07 (F05/F10 tylko z akcesoriami)
Masa	Masa	3.7 kg

Uwagi dotyczące bezpieczeństwa

- Urządzenie jest przeznaczone do stosowania w stacjonarnych systemach grzewczych, wentylacyjnych i klimatyzacyjnych. Nie wolno go stosować w dziedzinach innych niż wymienione w dokumentacji, w szczególności nie może być stosowane w samolotach, ani innych środkach transportu powietrznego.
- Uwaga: napięcie sieciowe!
- Urządzenie posiada uziemienie ochronne. Nieprawidłowe podłączenie uziemienia ochronnego może spowodować zagrożenia związane z porażeniem prądem.
- Prace montażowe muszą być wykonywane przez osoby o odpowiednich uprawnieniach. Trzeba przestrzegać wszystkich mających zastosowanie norm i przepisów dotyczących instalowania i montażu.
- Za wyjątkiem komory z zaciskami przyłączeniowymi, urządzenie może być otwierane tylko przez producenta. Użytkownik nie może ani wymieniać, ani naprawiać żadnych elementów urządzenia.
- Urządzenie nie jest przeznaczone do użytkowania w środowiskach korozyjnych ani do zastosowań, w których występuje narażenie na działanie substancji chemicznych (gazów, cieczy).
- Urządzenie zawiera elementy elektryczne i elektroniczne. Nie wolno go wyrzucać z odpadami komunalnymi. Ze zużytym lub uszkodzonym urządzeniem trzeba postępować zgodnie z obowiązującymi przepisami dotyczącymi utylizacji odpadów.
- Dwa wbudowane styki pomocnicze siłownika można podłączyć albo do napięcia sieciowego, albo do napięcia bezpiecznego. Styków nie wolno podłączać do dwóch różnych napięć (napięcia sieciowego / bezpiecznego niskiego napięcia).
- Przed rozpoczęciem konserwacji układu hydraulicznego zawór trzeba ustawić w prawidłowym położeniu odpowiednim sygnałem nastawczym. Ponadto siłownik trzeba odłączyć od zasilania. Jako środków bezpieczeństwa do utrzymywania ustawionej pozycji zaworu nie wolno używać korby ani funkcji przestawiania ręcznego.

Cechy produktu

Obszary zastosowań

Siłownik nadaje się w szczególności do zastosowań na zewnątrz i jest zabezpieczony przed następującymi czynnikami:
- promieniowaniem ultrafioletowym
- Brudem / pyłem
- Deszczem / śniegiem
- Wilgotność powietrza

Wewnętrzne ogrzewanie

Wewnętrzna grzałka zapobiega kondensacji pary wodnej.

Dzięki zintegrowanemu czujnikowi temperatury i wilgotności wbudowana grzałka włącza się i wyłącza automatycznie.

Urządzenie konfigurowalne

Ustawienia fabryczne są dostosowane do większości najczęściej występujących aplikacji.

Parametry można modyfikować poprzez interfejs NFC lub przewodowo, używając aplikacji Belimo Assistant 2.

Łatwy montaż bezpośredni

Łatwy montaż bezpośrednio na klapie motylkowej. Położenie względem klapy motylkowej można zmieniać z krokiem 90° (kąt).

Cechy produktu

Przestawianie ręczne
Przy użyciu korby zawór można przestawiać ręcznie. Odblokowanie odbywa się ręcznie, poprzez wyjęcie korby.

Wysoka niezawodność działania
Siłownik jest zabezpieczony przed przeciążeniem, nie wymaga wyłączników krańcowych i zatrzymuje się automatyczne po dojściu do ogranicznika.

Innowacyjny siłownik
W siłowniku wykorzystano wydajny mikrokontroler Belimo M600 oraz metodę sterowania INFORM. Metoda ta pozwala na precyzyjne uzyskanie pełnego momentu obrotowego przy rozruchu (bezczujnikowy napęd INFORM, który opracował prof. Schrödl).

Elastyczna sygnalizacja
Siłownik jest wyposażony w jeden stały styk pomocniczy (10°) oraz jeden nastawialny styk pomocniczy (0...90°).

Akcesoria

Narzędzia

Opis	Typ
Przyrząd nastawczy do przewodowego i bezprzewodowego konfigurowania, obsługiwania i diagnozowania.	Belimo Assistant 2
Belimo Assistant Link Konwerter Bluetooth/USB do NFC/MP-Bus do urządzeń konfigurowalnych oraz wyposażonych w interfejs komunikacyjny	LINK.10
Kabel połączeniowy 5 m, A: RJ11 6/4 LINK.10, B: 6-stykowe gniazdo serwisowe do urządzeń Belimo	ZK1-GEN
Kabel połączeniowy 5 m, A: RJ11 6/4 LINK.10, B: wolny koniec przewodu do podłączenia do zacisku MP/PP	ZK2-GEN

Akcesoria mechaniczne

Opis	Typ
Wskaźnik położenia oraz adapter osi, F07, kwadratowy przesunięty o 45°, rozm. 17, DN 125...150	ZJR01
Wskaźnik położenia oraz adapter osi, F05, kwadratowy przesunięty o 45°, rozm. 14, DN 50...100	ZJR03
Adapter osi, F07, kwadratowy przesunięty o 45°, rozm. 17	ZPR02
Zestaw adaptera RetroFIT+, F07/F10 (łącznie z śrubami F07), profilowany/kwadratowy, rozm. 17	ZPR05
Zestaw adaptera RetroFIT+, F07/F10 (łącznie z śrubami F07), kwadratowy przesunięty o 45°, rozm. 14	ZPR06
Zestaw adaptera z pierścieniem dystansowym, F07, kwadratowy przesunięty o 45°, rozm. 17	ZPR08
Zestaw adaptera RetroFIT+, F07/F05/F10 (łącznie z śrubami F07), profilowany/kwadratowy, rozm. 14	ZPR09
Zestaw adaptera RetroFIT+, F05/F07/F10 (łącznie z śrubami F05), profilowany/kwadratowy, rozm. 14	ZPR10
Zestaw adaptera RetroFIT+, F07/F10 (łącznie z śrubami F07), kwadratowy przesunięty o 45°, rozm. 18	ZPR11
Zestaw adaptera RetroFIT+, F07/F10 (łącznie z śrubami F07), profilowany/kwadratowy, rozm. 16	ZPR12
Zestaw adaptera RetroFIT+, F07/F05/F10 (łącznie z śrubami F07), profilowany/kwadratowy, rozm. 11	ZPR13
Zestaw adaptera RetroFIT+, F07/F05/F10 (łącznie z śrubami F07), profilowany/kwadratowy, rozm. 12,7	ZPR14
Zestaw adaptera RetroFIT+, F07/F10 (łącznie z śrubami F07), kwadratowy przesunięty o 45°, rozm. 11	ZPR15
Zestaw adaptera RetroFIT+, F07/F05/F10 (łącznie z śrubami F07), profilowany/kwadratowy, rozm. 13	ZPR16
Korba do siłownika JR	ZJR20
Pierścień dystansowy, F04/F05, Wysokość 22 mm	ZRI-001
Pierścień dystansowy, F05/F07, Wysokość 23,5 mm	ZRI-002

Instalacja elektryczna

Uwaga: napięcie sieciowe!

Jest możliwe równoległe połączenie kilku siłowników. Należy sprawdzać dane eksploatacyjne.

Instalacja elektryczna

AC 24...240 V / DC 24...125 V

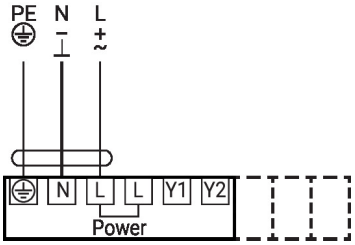

Sterowanie Zamknij/Otwórz

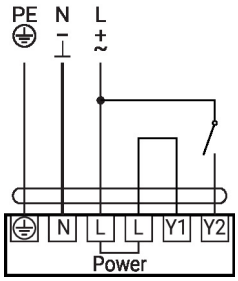

Sterowanie Zamknij/Otwórz

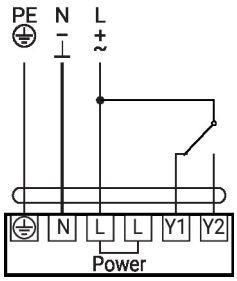

Sterowanie: 3-punktowe

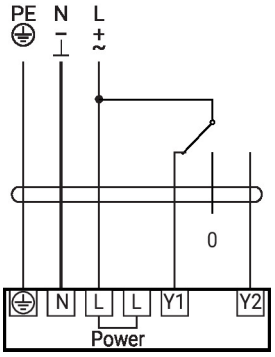

Styk pomocniczy

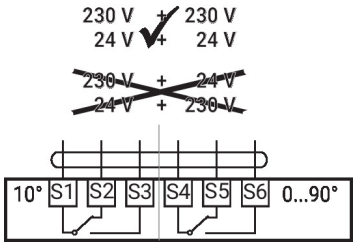

Elementy obsługowe oraz kontrolki

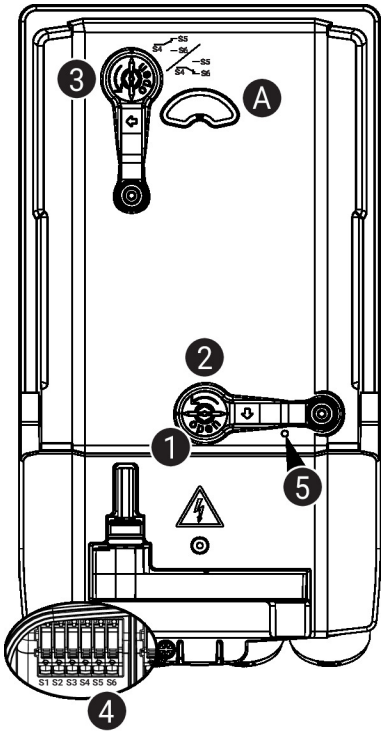

5 zielona kontrolka LED

Wył.: brak zasilania lub awaria
Wł.: praca

Ustawienia styku pomocniczego

> ⚠ **Uwaga:** ustawienia siłownika można modyfikować tylko po uprzednim odłączeniu zasilania.

Aby ustawić położenie styku pomocniczego, wykonać kolejno czynności opisane w punktach od 1 do 4.

1 Wysprzęglanie przekładni
Otworzyć pokrywę gniazda korby, a następnie włożyć korbę.
Przestawianie ręczne jest możliwe.

2 Przestawianie ręczne
Obracać korbę aż na wskaźniku będzie widoczne żądane położenie A, a następnie wyjąć korbę.

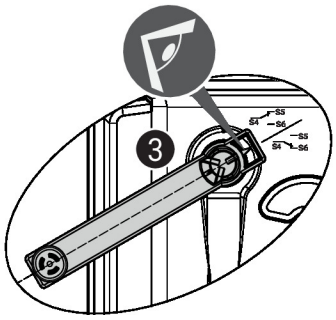

3 Styk pomocniczy
Otworzyć pokrywę gniazda do ustawiania styku pomocniczego, a następnie włożyć korbę.
Obracać korbę, aż strzałka zrówna się z linią.

4 Zaciski
Tester ciągłości obwodu podłącza się do zacisków S4 + S5 albo do S4 + S6.
Jeżeli styk pomocniczy ma być przełączany w przeciwnym kierunku, to korbę trzeba obrócić o 180°.

Serwisowanie

Parametry urządzenia można modyfikować przy użyciu aplikacji Belimo Assistant 2. Aplikacja Belimo Assistant 2 jest dostępna w wersjach na smartfony, tablety oraz na komputery. Możliwości podłączania zależą od urządzenia, na którym zainstalowano aplikację Belimo Assistant 2.

Więcej informacji zamieszczono w skróconej instrukcji obsługi aplikacji Belimo Assistant 2.

Serwisowanie

Łączność bezprzewodowa

Połączenie z urządzeniami Belimo oznaczonymi logo NFC można uzyskać albo bezpośrednio przy użyciu smartfona z interfejsem NFC albo przy użyciu smartfona z interfejsem Bluetooth podłączonego do łącza Belimo Assistant Link.

Wymagania:

- smartfon z interfejsem NFC lub Bluetooth
- aplikacja Belimo Assistant 2 (dostępna w sklepach Google Play i Apple App Store)

Smartfon lub Belimo Assistant Link trzeba ustawić nad urządzeniem w taki sposób, aby oba logo NFC znajdowały się nad sobą.

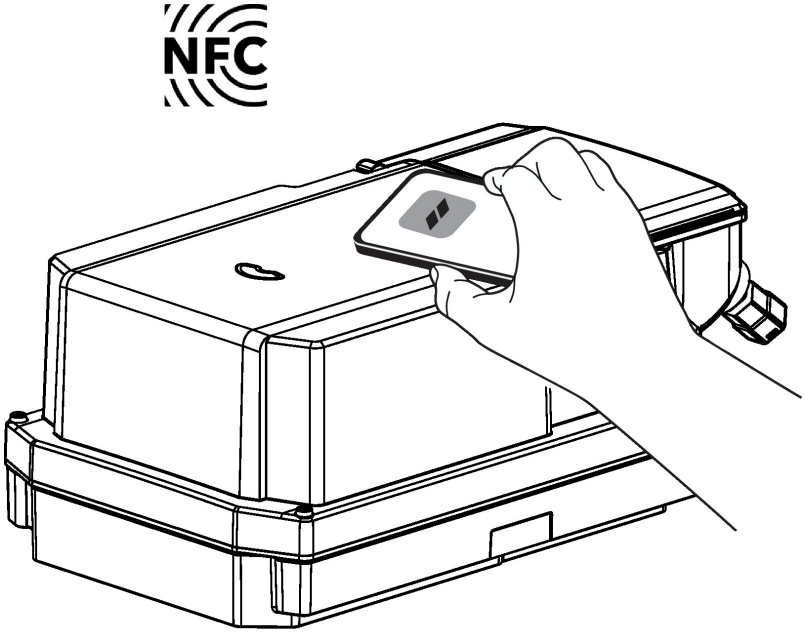

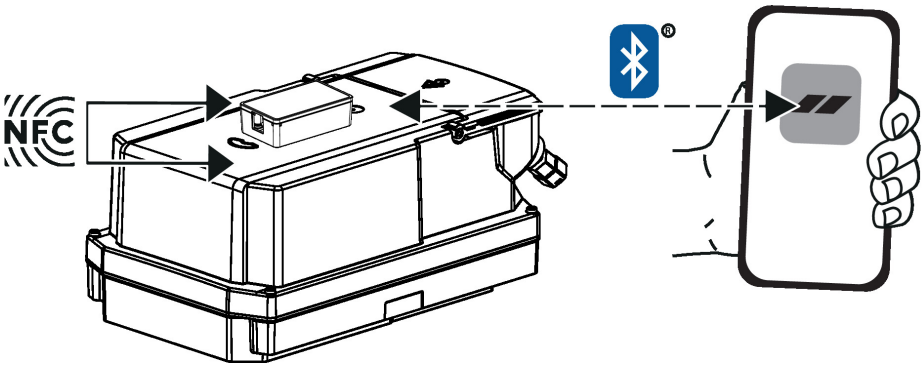

Serwisowanie

Połączenie przewodowe

Połączenie z urządzeniem można nawiązać podłączając łącze Belimo Assistant Link do portu USB w komputerze oraz do gniazda serwisowego lub przewodu MP-Bus urządzenia.

Belimo Assistant 2 działa jako klient szyny MP. Z tego powodu do urządzenia nie można podłączać innego klienta szyny MP.

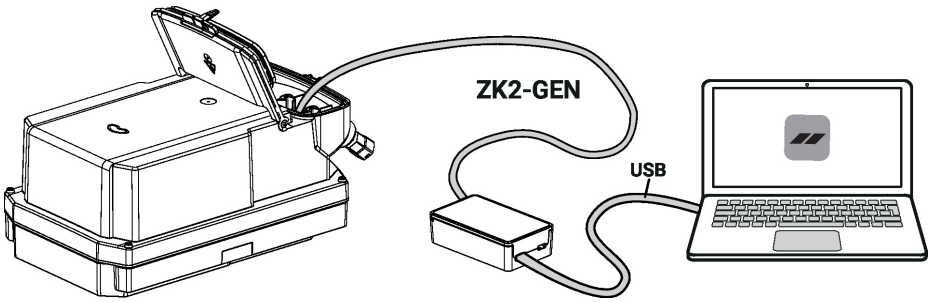

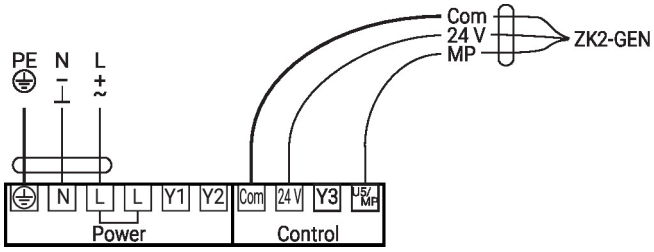

Wymiary

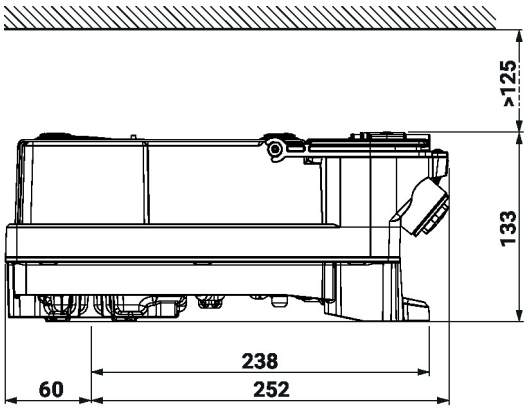

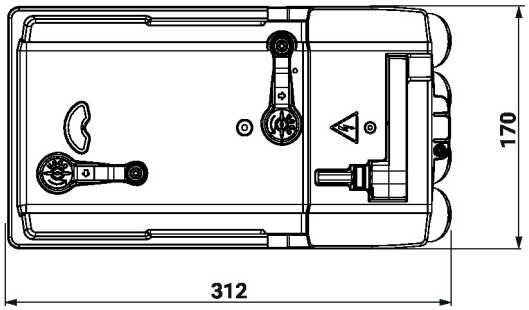

Dodatkowa dokumentacja

- Kompletny asortyment do zastosowania w instalacjach wodnych
- Karty katalogowe klap motylkowych
- Instrukcja montażu siłowników i/lub klap motylkowych
- Informacje ogólne dla projektantów
- Skrócona instrukcja – Belimo Assistant 2