Zawór kulowy Zamknij/Otwórz, 2-drog., Gwint wewnętrzny

- Marka: Effebi
- Wersja: LYBRA
- Z dużymi wartościami Kvs.
- Do instalacji wodnych z obiegiem otwartym lub zamkniętym

Zdjęcie może odbiegać od rzeczywistego wyglądu produktu

Przegląd typów

Typ	DN	Rp ["]	Kvs [m³/h]	PN
K225B	25	1	39	25
K232B	32	1 1/4	84	25
K240B	40	1 1/2	156	25
K250B	50	2	243	25

Dane techniczne

Dane funkcjonalne	Czynnik	Woda, woda z dodatkiem maks. 50% obj. glikolu.
	Temperatura czynnika	-15...90°C [5...194°F]
	Dozwolone ciśnienie robocze ps - wskazówka	patrz wykres ciśnienia i temperatury
	Przyłącze rurowe	Gwint wewnętrzny wg. ISO 7-1
	Kategoria dokumentu	bezobsługowy
Materiały	Korpus zaworu	Korpus z mosiądzu niklowanego
	Element zamykający	mosiądz chromowany
	Oś	Mosiądz
	Uszczelnienie osi	O-ring Viton
	Gniazdo	Pierścień samouszczelniający (o-ring) Viton, PTFE

Wskazówki dotyczące montażu

Siłownik

Zawory K2.. mogą być wyposażone w siłowniki standardowe A) lub siłowniki z funkcją bezpieczeństwa B). Odpowiedni adapter C) zostanie zamówiony automatycznie.

Przykład zamówienia:

K225B + SR230A-R (elementy zmontowane)

K225B / SR230A-R (dostarczane osobno z wymaganym adapterem ZS..)

	A)	C)	B)	C)
K225B	SR..A-R	ZSV-09	SRF..A-R	ZSFV-09
K232B	SR..A-R	ZSV-09	SRF..A-R	ZSFV-09
K240B	SR..A-R	ZSV-09	SRF..A-R	ZSFV-09
K250B	SR..A-R	ZSV-09	SRF..A-R	ZSFV-09

A) Siłowniki standardowe
B) Siłowniki z funkcją bezpieczeństwa
C) Adapter

Wskazówki dotyczące montażu

Wykres ciśnienia/temperatury

Dopuszczalne ciśnienie robocze (ps) w zależności od temperatury dla średnic znamionowych DN 25...50

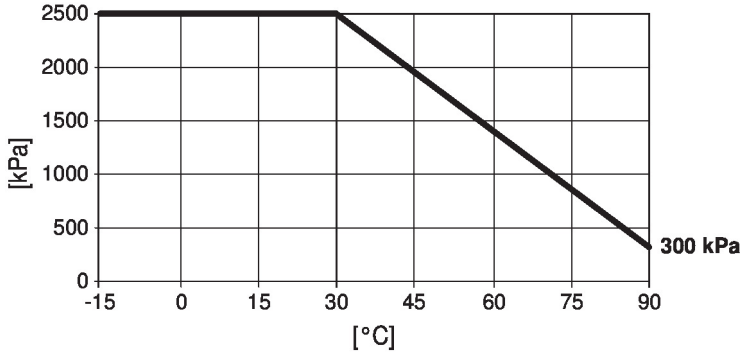

Wymiary

Rysunki wymiarowe

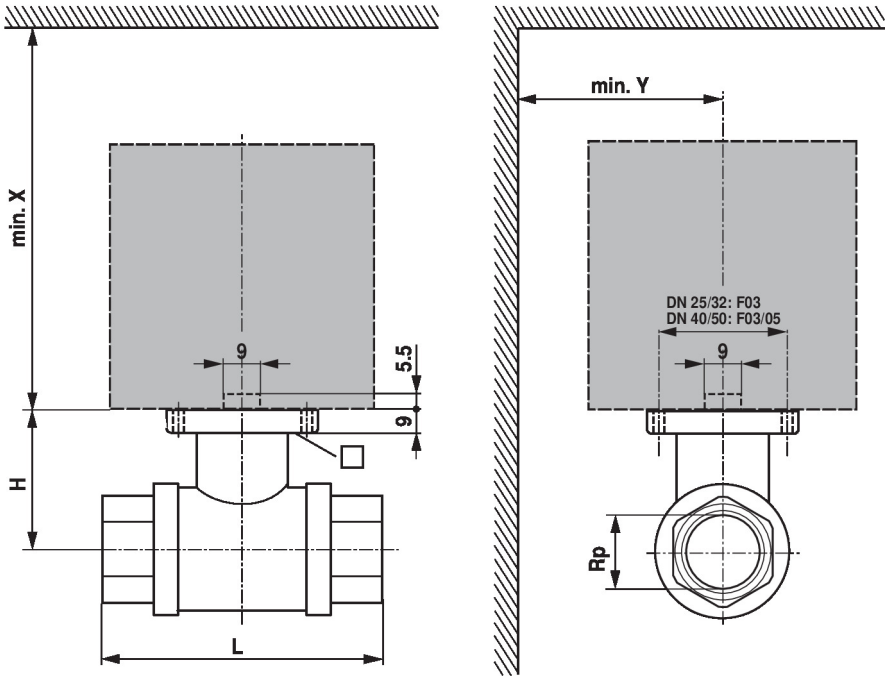

Type	DN	Rp [“]	L [mm]	H [mm]	X [mm]	Y [mm]	kg
K225B	25	1	84	44	220	90	0.47
K232B	32	1 1/4	97	49	230	90	0.73
K240B	40	1 1/2	108	54	230	90	1.1
K250B	50	2	130	62	240	90	1.8