Siłownik obrotowy z funkcją bezpieczeństwa do zaworów kulowych

- Moment obrotowy - silnik 4 Nm
- Napięcie znamionowe AC 100...240 V
- Sterowanie Zamknij/Otwórz
- Normalnie otwarty przy braku zasilania
- Z 2 wbudowanymi stykami pomocniczymi

Zdjęcie może odbiegać od rzeczywistego wyglądu produktu

## Dane techniczne

| | | |
|---|---|---|
| **Dane elektryczne** | Napięcie znamionowe | AC 100...240 V |
| | Częstotliwość napięcia znamionowego | 50/60 Hz |
| | Zakres roboczy | AC 85...265 V |
| | Pobór mocy - praca | 3.5 W |
| | Pobór mocy w stanie spoczynku | 2 W |
| | Moc znamionowa | 6.5 VA |
| | Styk pomocniczy | 2x SPDT, 1x 10° / 1x 85° |
| | Uwaga dotycząca styku pomocniczego | 1x 10° / 1x 85° |
| | Obciążalność styku pomocniczego | 1 mA...3 A (0,5 A indukcyjny), DC 5 V...AC 250 V |
| | Przyłącze zasilania / sterowania | Kabel 1 m, 2x 0.75 $mm^2$ |
| | Przyłącze styku pomocniczego | Kabel 1 m, 6x 0.75 $mm^2$ |
| | Praca równoległa | Tak (sprawdzić dane eksploatacyjne) |
| **Dane funkcjonalne** | Moment obrotowy - silnik | 4 Nm |
| | Moment obrotowy - funkcja bezpieczeństwa | 4 Nm |
| | Kierunek ruchu - funkcja bezpieczeństwa | NO, przy braku zasilania zawór otwarty (A–AB = 100%) |
| | Uwaga dotycząca kierunku ruchu | dla zaworów z otworem w kształcie litery „L" (A–AB = 0%) |
| | Ręczne przestawianie | przy użyciu korby, z możliwością ustawienia w dowolnym położeniu |
| | Czas ruchu - silnik | 75 s / 90° |
| | Czas ruchu - funkcja bezpieczeństwa | <20 s @ -20...50°C, <60 s @ -30°C |
| | Poziom mocy akustycznej – silnik | 50 dB(A) |
| | Wskaźnik położenia | Mechaniczny |
| | Trwałość | Min. 60'000 pozycji bezpiecznych |
| **Dane dotyczące bezpieczeństwa** | Klasa ochronności IEC/EN | II, Wzmocniona izolacja |
| | Kategoria ochronna styku pomocniczego IEC/EN | II, Wzmocniona izolacja |
| | Kategoria ochronna obudowy IEC/EN | IP54 |
| | Kompatybilność elektromagnetyczna | Oznakowanie CE zgodnie z 2014/30/WE |
| | Dyrektywa dotycząca urządzeń niskonapięciowych | Oznakowanie CE zgodnie z 2014/35/UE |
| | Certyfikat IEC/EN | IEC/EN 60730-1 oraz IEC/EN 60730-2-14 |
| | Rodzaj czynności | Type 1 |
| | Odporność na impulsy napięciowe - zasilanie / sterowanie | 2.5 kV |
| | Odporność na impulsy napięciowe - styk pomocniczy | 4 kV |
| | Stopień zanieczyszczenia | 3 |

## Dane techniczne

| | | |
|---|---|---|
| **Dane dotyczące bezpieczeństwa** | Wilgotność otoczenia | Maks. 95% wilgotność wzgl., brak kondesacji |
| | Temperatura otoczenia | -30...50°C [-22...122°F] |
| | Temperatura przechowywania | -40...80°C [-40...176°F] |
| | Kategoria dokumentu | bezobsługowy |
| **Masa** | Masa | 1.8 kg |

## Uwagi dotyczące bezpieczeństwa

- Urządzenie jest przeznaczone do stosowania w stacjonarnych systemach grzewczych, wentylacyjnych i klimatyzacyjnych. Nie wolno go stosować w dziedzinach innych niż wymienione w dokumentacji, w szczególności nie może być stosowane w samolotach, ani innych środkach transportu powietrznego.
- Zastosowanie na zewnątrz budynków: możliwe tylko wtedy, gdy urządzenie nie jest bezpośrednio narażone na działanie wody (morskiej), śniegu, promieni słonecznych, agresywnych gazów ani na oblodzenie. Ponadto, warunki otoczenia zawsze muszą być zgodne z podanymi w karcie katalogowej.
- Uwaga: napięcie sieciowe!
- Prace montażowe muszą być wykonywane przez osoby o odpowiednich uprawnieniach. Trzeba przestrzegać wszystkich mających zastosowanie norm i przepisów dotyczących instalowania i montażu.
- Urządzenie może być otwierane tylko przez producenta. Użytkownik nie może ani wymieniać, ani naprawiać żadnych elementów urządzenia.
- Nie wolno odłączać kabli od urządzenia.
- Urządzenie zawiera elementy elektryczne i elektroniczne. Nie wolno go wyrzucać z odpadami komunalnymi. Ze zużytym lub uszkodzonym urządzeniem trzeba postępować zgodnie z obowiązującymi przepisami dotyczącymi utylizacji odpadów.

## Cechy produktu

**Tryb pracy**
Siłownik ustawia zawór w położeniu roboczym, jednocześnie napinając sprężynę powrotną. Gdy wystąpi przerwa w zasilaniu, sprężyna powrotna ustawia zawór w pozycji bezpiecznej.

**Łatwy montaż bezpośredni**
Łatwy montaż bezpośrednio na zaworze kulowym przy użyciu jednej śruby. Położenie względem zaworu kulowego można zmieniać z krokiem 90°.

**Przestawianie ręczne**
Przy użyciu korby zawór można przestawiać ręcznie i ustawiać w dowolnym położeniu. Odblokowanie z ustawionej w ten sposób pozycji następuje ręczenie lub przez podłączenie napięcia zasilania.

**Wysoka niezawodność działania**
Siłownik jest zabezpieczony przed przeciążeniem, nie wymaga wyłączników krańcowych i zatrzymuje się automatyczne po dojściu do ogranicznika.

**Sygnalizacja**
Siłownik jest wyposażony w dwa stałe styki pomocnicze. Styki pomocnicze umożliwiają sygnalizowanie kąta obrotu 10° lub 85°.

## Instalacja elektryczna

**Uwaga: napięcie sieciowe!**

**Jest możliwe równoległe połączenie kilku siłowników. Należy sprawdzać dane eksploatacyjne.**

**Przekrój kabla (mm²) trzeba określić na podstawie poboru mocy siłownika (VA, W), rezystancji kabla, liczby siłowników oraz łącznej długości okablowania zgodnie z zasadami elektrotechnicznymi. Duże spadki napięcia na kablach zasilania mogą wpływać na działanie siłownika, m.in. jeżeli nie zostanie utrzymany znamionowy zakres napięcia (AC/DC).**

## Instalacja elektryczna

**Kolory żył:**
1 = niebieski
2 = brązowy
1 = biały
2 = biały
3 = biały
4 = biały
5 = biały
6 = biały

AC 230 V, Zamknij/Otwórz

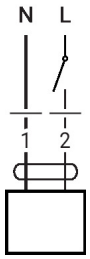


Styk pomocniczy

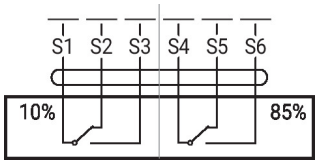


## Wymiary

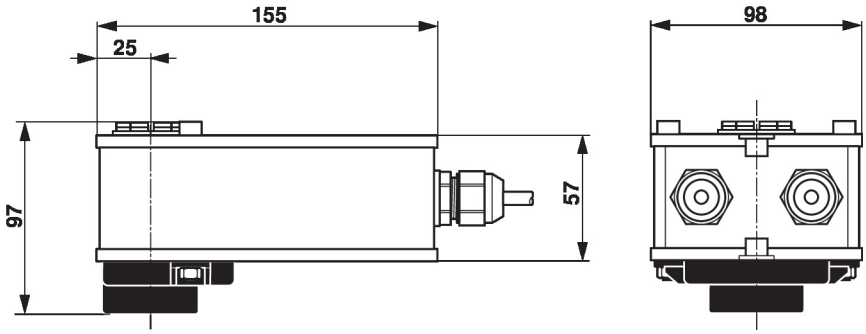


## Dodatkowa dokumentacja

- Kompletny asortyment do zastosowania w instalacjach wodnych
- Karty katalogowe zaworów kulowych.
- Instrukcja montażu zaworów kulowych i/lub siłowników
- Informacje ogólne dla projektantów